NELLE PAGINE SEGUENTI:

IN THE FOLLOWING PAGES:

ELETTROMAGNETI
ELECTROMAGNETS

TRASFORMATORI
TRANSFORMERS

CONDENSATORI
CAPACITORS

DISGIUNTORE ELETTRONICO
ELECTRONIC DISCONNECTOR

MORSETTIERE
TERMINAL BOARDS

VENTOLE E COPRIVENTOLE
FANS AND COVERS FAN SHEET

CAPICORDA E PINZE
COPPER AND PLIERS

VOLANTINI
HANDWEELS

RADDRIZZATORI
RECTIFIERS

TERMOPROTETTORI
THERMOPROTECTORS

RICAMBI PER ELETTROFRENI

SPARE PARTS FOR ELECTRIC BRAKES

ELETTROMAGNETI VOLT 230/400
230/400V ELECTROMAGNETS

ANCORE
ANCHORS

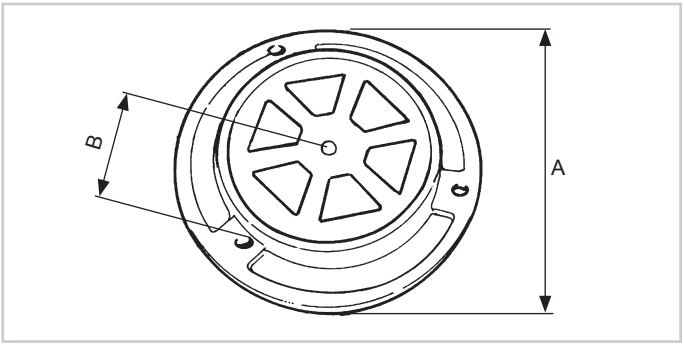

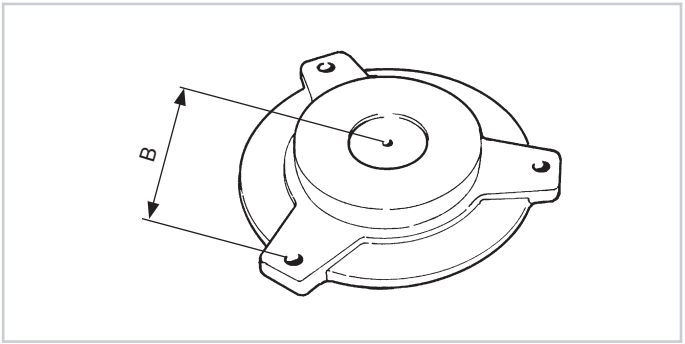

N.B.: Su richiesta è possibile fornire elettromagneti in c.c. precisando la tensione desiderata. Per quotazioni contattare i nostri uffici.

N.B.: *On request d.c. magnets can be supplied. Please specify required voltage. For quotations please contact our offices.*

Articolo *Art.*	**Tipo magnete** *Magnet type*	**A mm.**	**B interasse mm.** *B centre distance mm.*	**N° fori** *No. of holes*
ET.60	MEC56-T60	107	48	3
TMEC.63	MEC63	123	55	3
ET.70	T70	130	58	3
TMEC.71	MEC71	133	60.5	3
ET.80	T80	144	63	3
TMEC.80	MEC80	155	69	3
ET.90	T90	170	73	3
TMEC.90	MEC90	172	77.5	3
ET.100	T100	180	80	3
TMEC.100	MEC100	190	85	3
ET.110	T110	200	85	3
TMEC.112	MEC112	220	100	3
ET.120	T120	230	100	3
ET.140	MEC132-T140	240	105	6
ET.160	MEC160-T160	255	113	6
ET.180	MEC180-T180	335	145	6

Articolo *Art.*	**Tipo magnete** *Magnet type*	**B interasse mm.** *B centre distance mm.*	**N° fori** *No. of holes*
ANT.60	MEC56-T60	48	3
AMEC.63	MEC63	55	3
ANT.70	T70	58	3
AMEC.71	MEC71	60.5	3
ANT.80	T80	63	3
AMEC.80	MEC80	69	3
ANT.90	T90	73	3
AMEC.90	MEC90	77.5	3
ANT.100	T100	80	3
ANT.110	MEC100-T110	85	3
ANT.120	MEC112-T120	100	3
ANT.140	MEC132-T140	105	6
ANT.160	MEC160-T160	113	6
ANT.180	MEC180-T180	145	6

Per la serie MEC è necessario eseguire un foro centrale per il passaggio dell'albero motore.
For the MEC series, a centre hole will have to be made for the driving shaft.

RICAMBI PER ELETTROFRENI
SPARE PARTS FOR ELECTRIC BRAKES

DISCHI SCANALATI
GROOVED DISKS

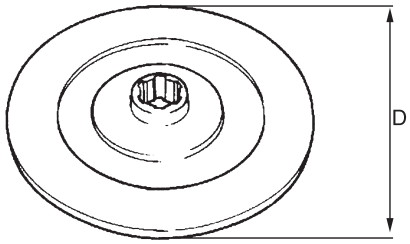

Articolo *Art.*	**Tipo magnete** *Magnet type*	**N° denti** *No. of teeth*	**D mm.**
DST.70	MEC63-T70	6	102
DST.80	MEC71-T80	6	110
DST.90	MEC80-T90	6	128
DST.100	MEC90-T100	6	141
DST.110	MEC100-T110	6	152
DST.120	MEC112-T120	6	183
DS8.120	MEC112-T120	8	183
DST.140	MEC132-T140	8	192

DISCHI PER MOZZI
HUB DISKS

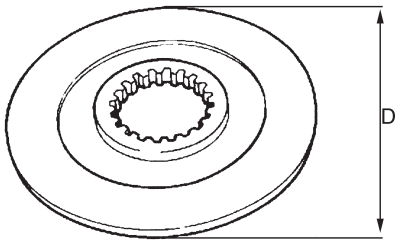

Articolo *Art.*	**Tipo magnete** *Magnet type*	**N° denti** *No. of teeth*	**D mm.**
DMT.60	MEC56-T60	15	88
DMT.70	MEC63-T70	34	99
DMT.80	MEC71-T80	34	110
DMT.90	MEC80-T90	34	125
DMT.100	MEC90-T100	20	141
DMT.110	MEC100-T110	20	153
DMT.120	MEC112-T120	20	181
DMT.140	MEC132-T140	20	192
DMT.160	MEC160-T160	23	202
DMT.180	MEC180-T180	28	246

RICAMBI PER ELETTROFRENI
SPARE PARTS FOR ELECTRIC BRAKES

FLANGE
FLANGES

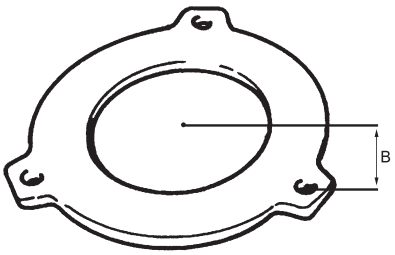

Articolo *Art.*	**Tipo magnete** *Magnet type*	**B interasse mm.** *B centre distance mm.*	**N° fori** *No. of holes*
FLT.80	T80	63	3
FLT.100	T100	80	3
FLT.110	MEC100-T110	85	3
FLT.120	MEC112-T120	100	3
FLT.140	MEC132-T140	105	6
FLT.160	MEC160-T160	113	6
FLT.180	MEC180-T180	145	6

MOZZI
HUBS

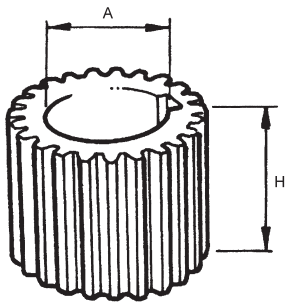

Articolo *Art.*	**Tipo magnete** *Magnet type*	**N° denti** *No. of teeth*	**A Ø foro mm.** *A Ø hole mm.*	**H Altezza mm.** *H Height mm.*
MST.151	T70/80-MEC63/71	15	14	16
MST.152	T90-MEC80	34	18	16
MST.153	T100-MEC90	15	24	16
MST.154	-	34	20	20
MST.155	-	34	24	20
MST.158	T100/110-MEC90/100	20	24	18
MST.159	T110/120-MEC100/112	20	28	18
MST.160	-	20	24	25
MST.161	-	20	28	25
MST.162	-	20	25	30
MST.163	-	20	34	30
MST.164	T110D-MEC112D	20	28	35
MST.165	T110D-MEC112D	20	34	35
MST.166	T120D/140D-MEC112D/132D	20	28	40
MST.167	T120D/140D-MEC112D/132D	20	34	40
MST.170	T160D-MEC160D	23	42	40
MST.171	T160D-MEC160D	23	44	40
MST.172	T160T-MEC160T	23	44	60
MST.173	T180D-MEC180D	28	48	52
MST.174	T180T-MEC180T	28	48	80

RICAMBI PER ELETTROFRENI
SPARE PARTS FOR ELECTRIC BRAKES

TIRANTI
TIE RODS

Articolo *Art.*	**Tipo magnete** *Magnet type*	**Ø per lunghezza mm.** *Ø x length mm.*
TST.104	T80D-MEC71D	8 x 95
TST.105	-	8x110 (ribassato/lowered)
TST.109	MEC112	10 x 110
TST.131	MEC112	10 x 115
TST.112	T110D-MEC100D	10 x 125
TST.113	T120D-MEC112	10 x 145
TST.114	T120	12 x 120
TST.115	T140/160-MEC132/160	12 x 130
TST.116	T120D	12 x 140
TST.117	T140D/160D-MEC132D/160D	12 x 145
TST.118	T160D-MEC160D	12 x 150
TST.119	T140T/160T-MEC132T/160T	12 x 175
TST.121	T180D-MEC180T	14 x 195

TIRANTI ESAGONALI
HEXAGONAL TIE RODS

Articolo *Art.*	**Tipo magnete** *Magnet type*	**Ø per lunghezza mm.** *Ø x length mm.*
TST.200	T70-MEC63	8 x 77
TST.202	T80-MEC71	8 x 80
TST.203	T90-MEC80	10 x 97
TST.210	T100-MEC90	10 x 101
TST.204	T110-MEC100	10 x 106

MOLLE PER TIRANTI
SPRINGS FOR TIE RODS

Articolo *Art.*	**Ø mm.**
MLT.06	6
MLT.08	8
MLT.10	10
MLT.12	12
MLS.12	12 Sottile / Thin

GRUPPO FRENO DI SICUREZZA A MOLLE

SAFETY ELECTRIC BRAKE WITH SPRINGS

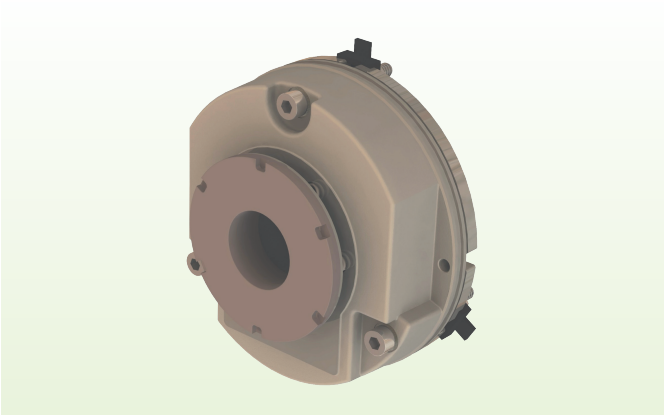

PER MOTORI IN CORRENTE CONTINUA
FOR DIRECT CURRENT MOTORS

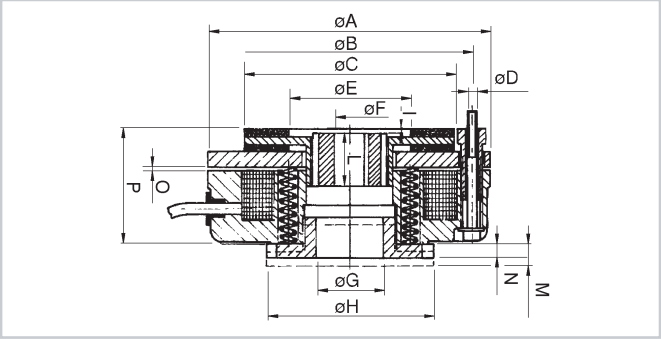

Impiego:
Carrelli, carrelli a batteria, paranchi, motori Lenz.
Il freno di sicurezza a molle è un tradizionale freno in corrente continua, molto semplice e pratico nell'assemblaggio e particolarmente indicato in qualsiasi applicazione.
L'avvolgimento del freno è completamente cementato con resina epossidica e le parti meccaniche sono protette da zincatura tropicalizzata. L'isolamento è in classe F.
Il freno è inoltre molto silenzioso negli interventi e nel funzionamento, ed ha dimensioni d'ingombro estremamente contenute.

Regolazione:
La regolazione dell'intraferro avviene agendo sui registri, dopo aver allentato le viti di fissaggio. Per regolare la coppia frenante bisogna intervenire sulla ghiera, la quale agisce a sua volta sulle molle di coppia.
L'intraferro massimo consentito, in seguito all'usura della guarnizione d'attrito, è di 4 volte la quota (O).

Funzionamento:
Il funzionamento avviene secondo il principio della corrente di riposo.
All'eccitazione dell'elettromagnete l'ancora viene attratta verso lo stesso caricando le molle di coppia.
Questo permette al disco, accoppiato all'albero per mezzo di un mozzo scanalato, di girare liberamente. In mancanza di corrente le molle di coppia spingono l'ancora contro il disco bloccando, di conseguenza, l'albero da frenare.

Use:
Trucks, battery-powered trucks, hoists. Lenz motors.
The safety brake with spring is a conventional direct current brake, very easy and practical to assemble and suitable for any application.
The brake winding is completely cemented with epoxy resin and the mechanical parts are protected with tropicalised galvanising. Insulation class F .
The brake is moreover very silent during operation and has extremely limited overall dimensions.

Adjustment:
The air gap adjustment is made with the adjusting screws, after loosening the retaining screws. To adjust the braking couple, act on the ring nut, which in its turn acts on the couple springs.
The maximum permitted air gap, following wear of the friction gaskets, is 4 times the value (O).

Operation:
Operation occurs according to the principle of hold-off current.
When the electromagnet is excited, the anchor is drawn to it loading the couple springs.
This allows the disk, coupled to the shaft by means of a grooved hub, to turn freely. When there is no current the couple springs push the anchor against the disk, consequently locking the shaft to be braked.

Caratteristiche meccaniche / *Mechanical specifications*

Articolo *Art.*	**A**	**B**	**C**	**D**	**E**	**F**	**G**	**H**	**I**	**L**	**M**	**N**	**O**	**P**
EK.1	84	72	61	3xM4	35	10/11	20	50	1.5	18	9	4	0.2	38.5
EK.2	104	90	77	3xM5	44	11/14/15	26	61	1.5	20	9	4	0.2	41.5
EK.3	114	103	88	3xM5	62	11/14/15	26	61	1.5	20	9	4	0.2	47
EK.4	124	112	98	3xM6	69	14/15/18/20/24/25	42	79	1.5	20	9.5	5.5	0.2	46.5
EK.5	148	132	119	3xM6	79	24/25/28	60	104	1.5	25	18	8	0.3	64
EK.6	159	145	128	3xM8	80	25/30/34	60	104	1.5	30	16	8	0.3	69.5
EK.7	189	170	151	3xM8	90	25/30/34	60	104	1.5	30	14	8	0.3	79
EK.8	218	196	176	6xM10	103	28/34	60	104	1.5	35/40	18	8	0.3	78
EK.9	248	230	204	6xM10	132	28/34/44	60	104	1.5	35/40	18	8	0.4	83

N.B.: Indicare la tensione desiderata 24-100-180V ed il diametro del foro del mozzo.
Per tensioni diverse da quelle sopra indicate sarà applicata una maggiorazione del 15% sul prezzo di listino.

N.B.: *Specify the desired voltage 24-100-180V and the diameter of the hub hole.*
For voltages other than those indicated above, a 15% surcharge will be applied to the price list.

RICAMBI PER ELETTROFRENI DI SICUREZZA A MOLLE
SPARE PARTS FOR SAFETY ELECTRIC BRAKE UNITS WITH SPRINGS

DISCHI PER MOZZI / *DISKS FOR HUBS*

Articolo *Art.*	**Ø esterno** *Outside Ø*	**N° denti** *No. of teeth*
DMK.1	61	6
DMK.2	77	6
DMK.3	88	6
DMK.4	98	34
DMK.5	119	20
DMK.6	128	20
DMK.7	151	20
DMK.8	176	20
DMK.9	204	23

MOZZI / *HUBS*

Articolo *Art.*	**N° denti** *No. of teeth*	**Ø foro** *Hole Ø*	**Altezza** *Height*
MZK.1	6	10-11	18
MZK.2-3	6	11-14-15	20
MZK.4	34	14-15-18-20-24-25	20
MZK.5	20	24-25-28	25
MZK.6-7	20	25-30-34	30
MZK.7	20	34	40
MZK.8	20	28-34	35-40
MZK.9	23	34-44	40

N.B.: Specificare il foro e l'altezza desiderati.
N.B.: *Specify the desired hole diameter and height.*

ANCORE / *ANCHORS*

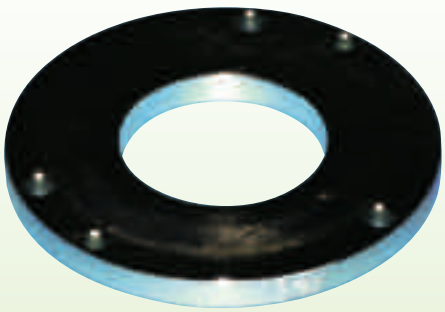

Articolo *Art.*	**Ø esterno** *Outside Ø*
ANK.1	84
ANK.2	104
ANK.3	114
ANK.4	124
ANK.5	148
ANK.6	159
ANK.7	189
ANK.8	218
ANK.9	248

GRUPPO FRENO A MOLLE IN CORRENTE CONTINUA 200 V

DIRECT CURRENT SPRING BRAKE UNIT

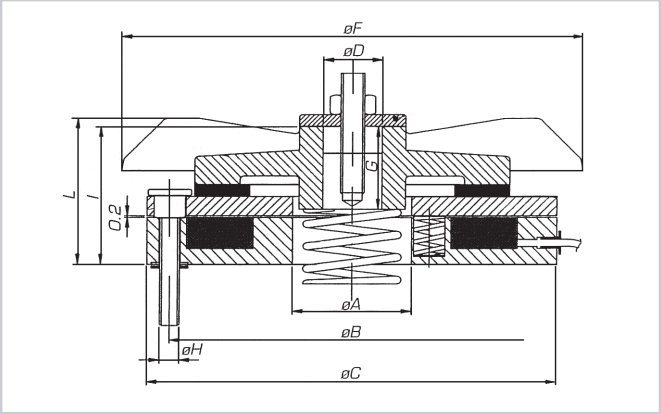

Caratteristiche:
Freno in corrente continua. Scopo del freno è determinare l'arresto del movimento rotatorio di un albero meccanico.
- Struttura robustissima;
- Semplicità di assemblaggio del gruppo freno;
- Massima silenziosità negli interventi e nel funzionamento;
- Elevata coppia frenante;
- Ottima dissipazione di calore. La ventola funge anche da disco frenante con il vantaggio di dissipare il calore che si forma durante la frenata, limitando al minimo l'usura del materiale d'attrito;
- Vasta possibilità di impiego. Il freno può infatti essere utilizzato in qualsiasi applicazione con motore normalizzato senza l'uso di particolari attrezzature o parti speciali. Inoltre il freno può lavorare in qualsiasi posizione, particolarmente su motori monofase.

Funzionamento:
Il freno è progettato per garantire a riposo e tramite le molle di coppia, la sicurezza intrinseca pari al suo valore di targa espresso in Nm. All'eccitazione dell'elettromagnete, l'ancora è attratta verso lo stesso caricando le molle di coppia. Questo permette alla ventola, accoppiato all'albero meccanico tramite una chiavetta, di girare liberamente.
In mancanza di corrente cessa il campo magnetico e di conseguenza le molle di coppia spingono l'ancora contro la ventola, frenando così l'albero meccanico.

Specifications:
Direct current brake. This brake is designed to stop the rotary movement of a mechanical shaft.
- *Very strong structure;*
- *Very simple assembling;*
- *Very quiet in operating;*
- *High braking torque;*
- *Good heat dissipation. The fan also acts as braking surface with the advantage to dissipate the heat during brake working and allowing a minimum wear of the friction material;*
- *Wide possibility of use. The brake can be used for several applications with standard motors without using special equipment. The brake can also work in any position, especially with single-phase motors.*

Operating:
The brake is designed to assure, by means of pressure springs and when no voltage is applied, the intrinsic safety equal to brake label value in Nm.
On exciting the electromagnet the armature plate is pulled towards the electromagnet itself, thus loading the pressure springs and enabling the fan, which is axially movable on the keyway, to turn freely.
When the current fails, the pressure springs drive the armature plate towards the fan, thus braking the motor shaft.

Caratteristiche meccaniche / *Mechanical specifications*

Articolo *Art.*	**A**	**B**	**C**	**D**	**F**	**G**	**H**	**I**	**L**
S.63	30	43	92	15	86	25	M.5	35	38
S.71	30	93	104	17	119	21	M.5	35.7	41.5
S.80	45	116	126	20	141	23	M.5	37	42
S.90	45	116	126	25	156	23	M.5	37	42
S.100	60	139	154	30	165	27	M.6	45	49.5
S.112	60	139	154	35	183	26	M.6	44	50
S.132	60	139	154	35	214	39	M.6	53	56.5
S.160	80	178	200	35	216	39	M.8	57	60

N.B. Indicare la tensione desiderata 24-100-180V
Per tensioni diverse da quelle sopra indicate sarà applicata una maggiorazione del 15% sul prezzo di listino.

N.B. *Specify the desired voltage 24-100-180V*
For other voltages different than those indicated above, a 15% surcharge will be applied to the price list.

GRUPPO FRENO A MOLLE IN CORRENTE ALTERNATA 230/450 V

ALTERNATE CURRENT SPRING BRAKE 230/450 V

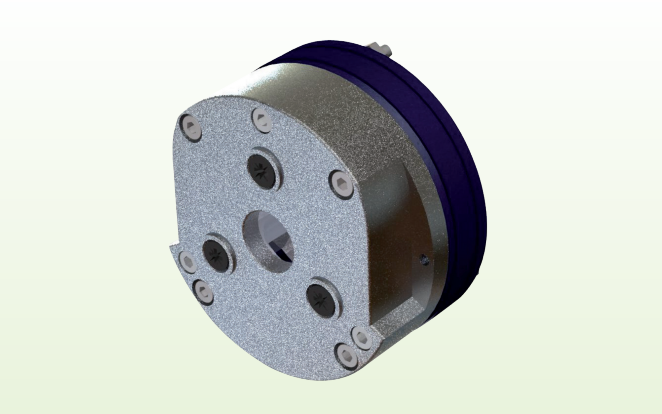

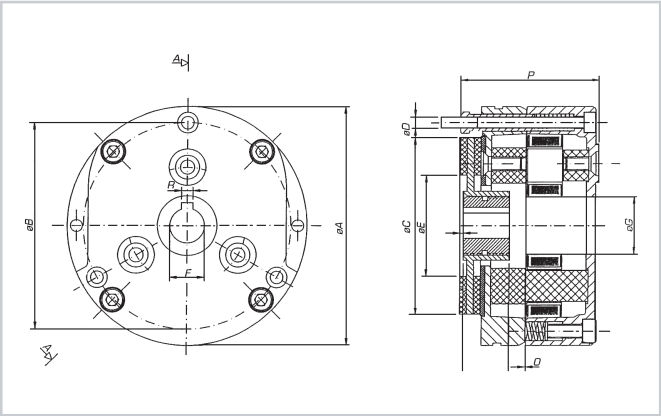

Caratteristiche:
Freno in corrente alternata. Scopo del freno è quello di determinare l'arresto del movimento rotatorio di un albero meccanico.
- Struttura robustissima;
- Semplicità di assemblaggio del gruppo freno;
- Buona dissipazione del calore tramite la struttura ricavata da pressofusione d'alluminio e tramite la ventola del motore elettrico;
- La bobina dell'elettromagnete è completamente cementata con resina epossidica.

Funzionamento:
Il freno è progettato per garantire a riposo e tramite le molle di coppia, la sicurezza intrinseca pari al suo valore di targa espresso in Nm. All'eccitazione dell'elettromagnete l'ancora è attratta verso lo stesso caricando le molle di coppia. Questo permette al disco accoppiato all'albero meccanico tramite un mozzo dentato di girare liberamente. In mancanza di corrente cessa il campo magnetico e di conseguenza le molle di coppia spingono l'ancora contro il disco, frenando così l'albero meccanico.
La regolazione della coppia frenante si effettua agendo sulle viti di regolazione.

Specifications:
Alternate current brake. This brake is designed to stop the rotary movement of a mechanical shaft.
- *Very sturdy structure;*
- *Easy brake unit assembly;*
- *Good heat dissipation through the structure obtained by die-cast aluminium and by means of the electric motor fan;*
- *The electro-magnet coil is completely casehardened with epoxy resin.*

Operating:
The brake is designed to assure, by means of the pressure springs and when no voltage is applied, the intrinsic safety equal than brake label value in Nm.
On exciting the electromagnet the armature plate is pulled towards the electromagnet itself, thus loading the pressure springs and enabling the disk, wich is axially movable on the toothed hub, to turn freely.
When the current fails, the pressure springs drive the armature plate towards the disk, thus braking the motor shaft.
Braking torque adjusting is made acting on the adjusting screws.

Caratteristiche meccaniche / *Mechanical specifications*

Articolo *Art.*	**A**	**B**	**C**	**D**	**E**	**F**	**G**	**P**	**O** *min - max*
AC.1	85	72	61	3xM4	35	10/11/12	15	53.5	0.15 - 0.5
AC.2	105	90	77	3xM5	44	11/14/15	20	60	0.2 - 0.6
AC.3	115	103	88	3xM5	62	11/14/20	22	60.5	0.2 - 0.6
AC.4	125	112	98	3xM6	69	14/15/18 20/24/25	26	69	0.2 - 0.7
AC.5	148	132	119	3xM6	79	24/25/28	30	78.5	0.2 - 0.7
AC.6	162	145	128	3xM8	80	25/30/34	32	82.5	0.2 - 0.7
AC.7	189	170	151	3xM8	90	25/30/34	43	97	0.2 - 0.7
AC.8	218	196	176	6xM10	90	24/34/45	48	105	0.2 - 0.7
AC.8/D	218	196	176	6xM10	103	24/34/45	48	125	0.2 - 0.7

ELETTROMAGNETI ORIGINALI
ORIGINAL ELECTROMAGNETS

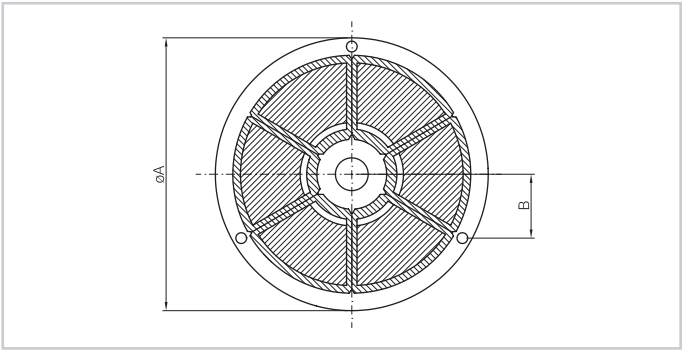

PER SERIE:
CF - CFF - CFPV - BA - BAF - BAPV VOLT 230/400

FOR SERIES:
CF - CFF - CFPV - BA - BAF - BAPV VOLT 230/400

Articolo *Art.*	**A Ø esterno mm.** *A Ø outside mm.*	**B Interasse mm.** *B Centre distance mm.*	**Tipo motore** *Motor type*	**N. fori** *No. of holes*
MGM.71	137	60	MEC.71	3
MGM.80	154	70	MEC.80	3
MGM.90	174	80	MEC.90	3
MGM.100	194	90	MEC.100	3
MGM.112	216	100	MEC.112	3
MGM.132	256	120	MEC.132	6
MGM.160	308	145	MEC.160	6
MGM.180	345	165	MEC.180	6

ANCORE ORIGINALI
ORIGINAL ANCHORS

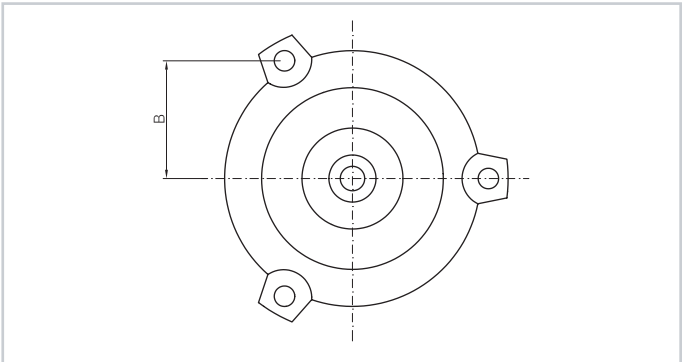

PER SERIE:
CF - CFF - CFPV - BA - BAF - BAPV

FOR SERIES:
CF - CFF - CFPV - BA - BAF - BAPV

Articolo *Art.*	**B Interasse mm.** *B Centre distance mm.*	**N. fori** *No. of holes*
AMG.71	60	3
AMG.80	70	3
AMG.90	80	3
AMG.100	90	3
AMG.112	100	3
AMG.132	120	6
AMG.160	145	6
AMG.180	165	6

DISCHI ORIGINALI
ORIGINAL DISKS

PER SERIE:
CF - BA

FOR SERIES:
CF - BA

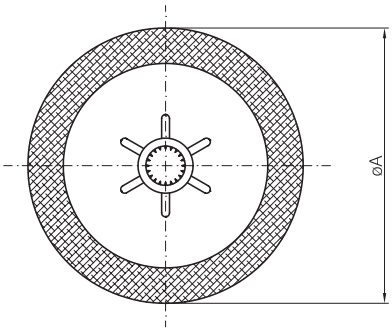

Articolo *Art.*	**A Ø esterno mm.** *A Ø outside mm.*
DMG.71	105
DMG.80	129
DMG.90	145
DMG.100	163
DMG.112	184
DMG.132	220
DMG.160	260
DMG.180	300

DISCHI VOLANO ORIGINALI
ORIGINAL FLYWHEEL DISKS

PER SERIE:
CFPV - BAPV

FOR SERIES:
CFPV - BAPV

Completi di:
distanziale, bussola conica, rosetta elastica, viti di fissaggio, bussola.

Complete with:
spacer, conic bushing, elastic washer, bushing retaining, screws.

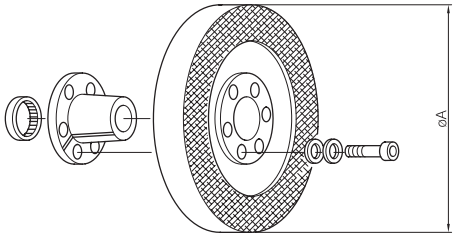

Articolo *Art.*	**A Ø esterno mm.** *A Ø outside mm.*
VMG.71	105
VMG.80	129
VMG.90	145
VMG.100	163
VMG.112	184
VMG.132	220

TIRANTI COMPLETI ORIGINALI

ORIGINAL TIE RODS

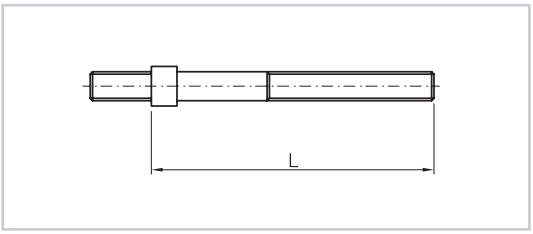

Articolo *Art.*	**Serie MEC** *MEC series*	**Ø x L mm.**
TMG.301	71 ÷ 80 corto / *short*	8 x 65
TMG.302	71 ÷ 80 lungo / *long*	8 x 90
TMG.303	90 ÷ 132 corto / *short*	10 x 73
TMG.304	90 ÷ 132 lungo / *long*	10 x 99
TMG.305	160 corto / *short*	12 x 87
TMG.306	160 lungo / *long*	12 x 116
TMG.307	180 corto / *short*	14 x 110
TMG.308	180 lungo / *long*	14 x 155

VENTOLE ORIGINALI

ORIGINAL FANS

Articolo *Art.*	**Diam. Albero** *Diam Shaft*	**Tipo motore** *Motor type*
VG.71	14	MEC.71
VG.80	19	MEC.80
VG.90	24	MEC.90
VG.100	28	MEC.100
VG.112	28	MEC.112
VG.132	38	MEC.132
VG.160	42	MEC.160
VG.180	48	MEC.180

TRASFORMATORI MONOFASI C.A.

A.C. SINGLE-PHASE TRANSFORMERS

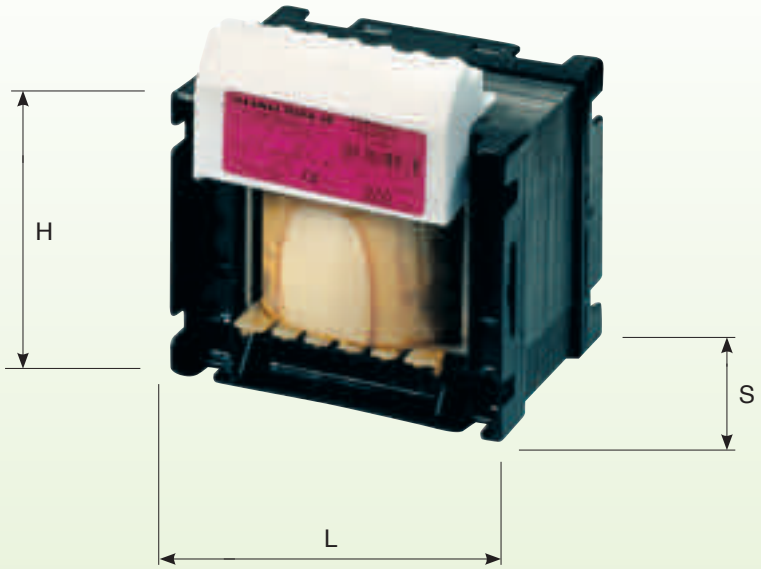

E 220 / 380				Potenza VA *Power VA*	Dimensioni mm. *Dimensions mm.*		
U.12 / 24	U.24 / 48	U.55 / 0 / 55	U.110 / 0 / 110				
Articolo *Art.*	Articolo *Art.*	Articolo *Art.*	Articolo *Art.*		L	S	H
TF.102	**TF.202**	**TF.302**	**TF.402**	50	75	80	90
TF.104	**TF.204**	**TF.304**	**TF.404**	100	84	100	100
TF.106	**TF.206**	**TF.306**	**TF.406**	200	96	110	110
TF.107	**TF.207**	**TF.307**	**TF.407**	300	120	110	120
TF.109	**TF.209**	**TF.309**	**TF.409**	500	120	120	120
TF.110	**TF.210**	**TF.310**	**TF.410**	750	150	150	160
TF.111	**TF.211**	**TF.311**	**TF.411**	1000	150	170	160

Su richiesta è possibile fornire traformatori a campione.
Sample transformers can be provided on request.

CONDENSATORI ELETTRICI
ELECTRIC CAPACITORS

PER AVVIAMENTO MOTORI MONOFASI / *FOR SINGLE-PHASE MOTORS START-UP*

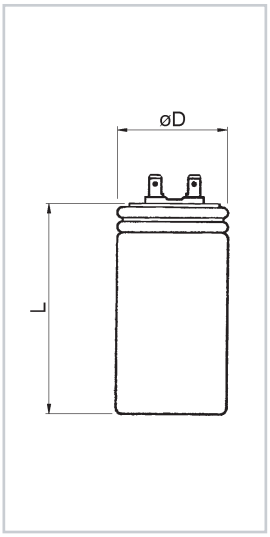

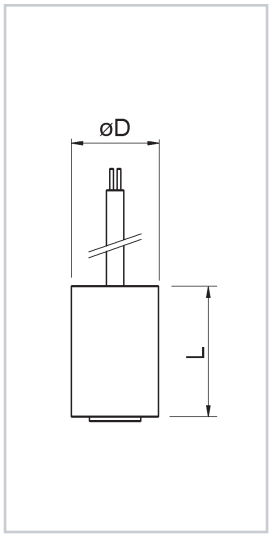

Tensione di lavoro 450 volt / *Operating voltage 450 volt*

Articolo *Art.*	**Capacità µF.** *Capacity µF.*	**DIM. mm.**	
		Ø D	***L***
CD.202	1	30	51
CD.203	1.5	30	51
CD.204	2	30	51
CD.205	2.5	30	51
CD.206	3.15	30	51
CD.207	4	30	51
CD.208	5	30	51
CD.209	6.3	30	51
CD.210	8	30	71
CD.211	10	30	71
CD.212	12.5	35	71
CD.213	14	35	71
CD.214	16	35	71
CD.215	18	40	71
CD.216	20	40	71
CD.218	25	45	71
CD.219	32	45	91
CD.220	35	45	91
CD.221	40	45	91
CD.222	45	45	116
CD.223	50	45	116
CD.224	55	45	116
CD.225	60	45	116
CD.226	65	50	116
CD.227	70	50	116
CD.228	80	55	116

Articolo *Art.*	**Capacità µF.** *Capacity µF.*	**DIM. mm.**	
		Ø D	***L***
CD.610	1	25	51
CD.612	1.5	25	51
CD.613	2	25	51
CD.614	2.5	25	51
CD.615	3.15	25	51
CD.616	4	25	51
CD.617	5	30	51
CD.618	6.3	30	51
CD.619	8	30	71
CD.620	10	30	71
CD.621	12.5	35	71
CD.654	14	35	71
CD.622	16	35	71
CD.658	18	40	71
CD.623	20	40	71
CD.624	25	45	71
CD.625	30	45	71
CD.626	35	45	91
CD.627	40	45	91
CD.628	45	45	116
CD.629	50	45	116
CD.655	55	45	116
CD.630	60	45	116
CD.665	65	50	116
CD.670	70	50	116
CD.680	80	55	116

N.B.: La vite di fissaggio è fornibile solo su richiesta.
N.B.: The fixing screw is supplied only on request.

CONDENSATORI CON DISGIUNTORE ELETTRONICO
CAPACITORS WITH ELECTRONIC CIRCUIT BREAKER

PER MOTORI DA 110 A 230 VOLT MONOFASI / *FOR 110/230 V. SINGLE-PHASE MOTORS*

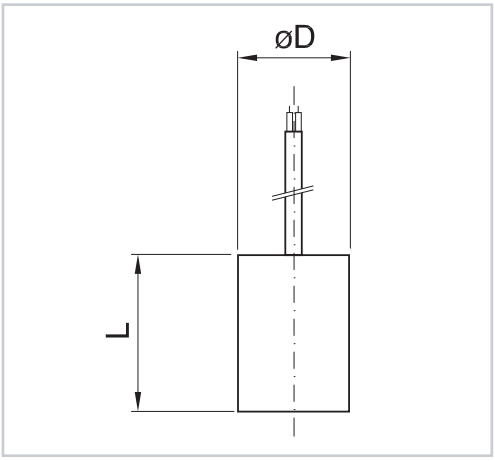

Applicazioni:
Il disgiuntore elettronico trova largo impiego sui motori unidirezionali utilizzati per la realizzazione di compressori, elettropompe, idropulitrici, apri cancello, ascensori, riduttori meccanici ed in tutte quelle applicazioni in cui il motore allo spunto è sottoposto ad una elevata coppia resistente.
Per una corretta applicazione verificare:
- il tipo di assorbimento dell'avvolgimento e se è sottoalimentato.
- il carico del motore: se fa funzionare pompe, compressori o altro.

Applications:
Electronic circuit breakers are widely used on unidirectional motors equipping compressors, motor-driven pumps, high-pressure cleaners, gate openers, lifts, mechanical reduction units and all those applications where the motor, on starting, undergoes high stall torque.
For correct application, check:
- the type of winding draw and whether this is under-powered.
- the motor load: if this drives pumps, compressors, etc.

Funzione:
Il disgiuntore elettronico è un dispositivo che si collega in parallelo al condensatore di marcia dei motori asincroni monofasi e consente di aumentare la coppia di spunto grazie all'inserimento, durante la sola fase di avviamento, di un condensatore supplementare.

Function:
The electronic circuit breaker is a device that connects up in parallel to the operating capacitor of the asynchronous single-phase motors. It permits increasing the starting torque thanks to the engaging, during starting only, of a supplementary capacitor.

Articolo *Art.*	**Capacità µF** *Capacity µF*	**Ø D**	**mm. L**
CD.420	20	45	94
CD.425	25	50	94
CD.430	30	50	94
CD.435	35	50	94
CD.440	40	50	94
CD.450	50	50	94
CD.460	60	50	120
CD.465	65	50	120
CD.470	70	50	120
CD.475	75	50	120
CD.480	80	50	120

CONDENSATORI ELETTROLITICI
ELECTROLYTIC CAPACITORS

PER AVVIAMENTO MOTORI MONOFASI / *FOR SINGLE-PHASE MOTORS START-UP*

Tensione di lavoro 220V
operating voltage 220V

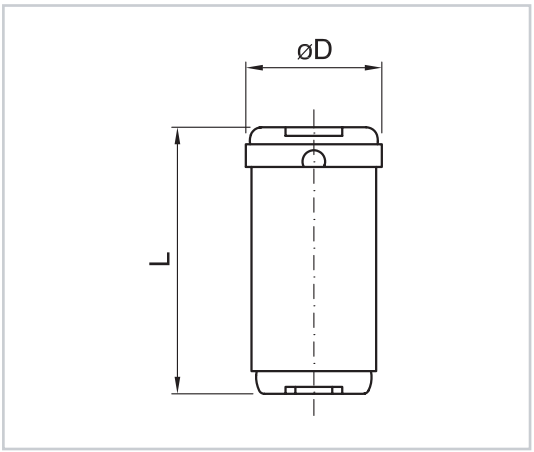

Articolo *Art.*	**Capacità µF** *Capacity µF*	**Ø D**	**mm. L**
CD.351	43 ÷ 52	36.5	86
CD.352	53 ÷ 64	36.5	86
CD.353	64 ÷ 77	36.5	86
CD.354	88 ÷ 106	46	98
CD.355	108 ÷ 130	46	98
CD.356	124 ÷ 149	46	98
CD.357	161 ÷ 193	46	98
CD.358	216 ÷ 260	46	98
CD.359	243 ÷ 292	52	124
CD.360	324 ÷ 389	52	124

COPERCHI IN PLASTICA PER CONDENSATORI
PLASTIC COVER FOR CAPACITORS

Articolo *Art.*	**Diametro** *Diameter*
CC24.25	25
CC24.30	30
CC24.35	35
CC24.40	40
CC24.45	45
CC24.50	50
CC24.55	55

DISGIUNTORE ELETTRONICO PER MOTORE ASINCRONO MONOFASE

ELECTRONIC DISCONNECTOR FOR SINGLE-PHASE ASYNCHRONOUS MOTOR

Articolo *Art.*	**Volt**
DIS.230	230
DIS.230R	230 con ripartenza/with restart

E' un dispositivo che va collegato al motore asincrono monofase e serve ad aumentare la coppia di spunto, nella sola fase di avviamento, collegando una capacità (elettrolitica o a film) in parallelo a quella già presente(condensatore di marcia) sul motore.
Il disgiuntore stacca il condensatore di avviamento quando il valore di tensione sul motore raggiunge un livello tale che indica che il motore è partito.
Il disgiuntore può essere programmato a richiesta per effettuare fino a 5 ripartenze nel caso il motore si fermi per motivi di sovraccarico o abbassamento della tensione di ingresso : in questi casi il dispositivo ricollega il condensatore di START per 5 volte in modo da tentare di riavviare il motore (si è volutamente scelto di limitare a 5 i tentativi per non stressare troppo il motore in caso di insuccesso).
In quest'ultima modalità il disgiuntore è paragonabile come funzionamento al disgiuntore meccanico centrifugo che si basa sul numero di giri del motore.
Il dispositivo elettronico è migliorativo rispetto al meccanico per:
1) Universale per tutti i motori elettrici monofase
2) Garantisce un funzionamento stabile nel tempo
3) Nel caso di utilizzo di capacità elettrolitiche garantisce la tensione massima applicata al condensatore
4) Risparmio di costi sia sulla fabbricazione del motore che sull'istallazione del dispositivo
5) Possibilità di utilizzare condensatori di Start con elevati valori di capacità
6) Dimensioni meccaniche contenute (**cilindrico 50dx55h**)

Campi di applicazioni più comuni:
- Compressori di aria
- Idropulitrici
- Pompe
- Vasche idromassaggio
- Piccoli montacarichi
- Piccole betoniere
- Macchine per tritare piccoli rifiuti
- Macina caffè
- Apri cancelli
- Serrande elettriche, ecc.

This device is designed to be connected to the single-phase asynchronous motor, to increase the starting torque, during the start-up phase only, connecting a capacitance (electrolytic or film) in parallel to that already fitted (run capacitor) on the motor.
The disconnector disconnects the start capacitor when the power voltage on the motor reaches such a level as to indicate that the motor has started.
The disconnector can be programmed on request to perform up to 5 restarts in case the motor stops due to overloads or reduction of the input voltage: in these cases, the device reconnects the START capacitor 5 times in order to try and restart the motor (start attempts have been purposely limited to 5 so as not to overstress the motor in case of lack of success).
In this latter mode, the disconnector can be compared in terms of operation to a centrifugal mechanical disconnector based on the number of motor rpm.
The electronic device is better than the mechanichal one beacuse it is:
1) Universal for all single-phase electric motors
2) Ensures stable operation over time
3) In case of the use of electrolytic capacitance, it ensures max power voltage applied to the capacitor
4) Cost saving regards both motor manufacture and device installation
5) Possibility of using Start capacitors with high-capacity values
*6) Reduced mechanical dimensions (**cylindrical 50dx55h**)*

Most common field of application:
- *Air compressors*
- *High pressure cleaners*
- *Pumps*
- *Whirlpool baths*
- *Small elevators*
- *Small cement mixers*
- *Machines for disintegrating garbage*
- *Coffee grinders*
- *Gate openers*
- *Power blinds, etc.*

RELE' D'AVVIAMENTO KLIXON

KLIXON IGNITION RELAY

Disgiuntori amperometrici / *Amperometric circuit breakers*

	Valore di attrazione / *Pickup value*		
Articolo *Art.*	**Ampere max** *Max amp*	**Ampere min** *Min amp*	**Modello** *Model*
RK.120	2.03	1.68	2CR3 120
RK.125	2.54	2.10	2CR3 125
RK.130	3.05	2.50	2CR3 130
RK.135	3.55	2.95	2CR3 135
RK.140	4.05	3.35	2CR3 140
RK.145	4.55	3.80	2CR3 145
RK.155	5.60	4.60	2CR3 155
RK.165	6.60	5.45	2CR3 165
RK.171	7.20	5.90	2CR3 171
RK.176	7.70	6.30	2CR3 176
RK.191	9.20	7.60	2CR3 191
RK.201	10.40	8.60	2CR3 201
RK.211	12.40	10.20	2CR3 211
RK.216	13.40	11.00	2CR3 216
RK.223	14.80	12.20	2CR3 223

IN ESAURIMENTO / *RUNNING OUT*

MORSETTIERE CON PERNI IN OTTONE
TERMINAL BOARDS WITH BRASS PINS

SERIE / *SERIES* **MEC**

Complete di minuteria / *With small parts*

Articolo *Art.*	**Dimensioni mm.** *Dimensions mm.*	**Perni mm.** *Pins mm.*	**Confezione** *Pack*
2011M	40x25	4MA	10 pz / pcs
2012	50x32	4MA	10 pz / pcs
2013	56x36	5MA	10 pz / pcs
2014	70x45	6MA	5 pz / pcs
2015	82x52	6MA	5 pz / pcs
2016	94x60	8MA	1 pz / pc
2017	115x70	10MA	1 pz / pc
2018	126x81	12MA	1 pz / pc
2019	146x92	14MA	1 pz / pc
2020	165x103	16MA	1 pz / pc
2021	240x150	20MA	1 pz / pc

MORSETTIERE ANTIDEFLAGRANTI
ANTIDEFLAGRATION TERMINAL BOARDS

Complete di minuteria / *With small parts*

Articolo *Art.*	**Dimensioni mm.** *Dimensions mm.*	**Perni mm.** *Pins mm.*
2025	34x52	5MA
2026	47x74	6MA
2028	75x120	12MA

MINUTERIE IN OTTONE PER MORSETTIERE E MORSETTIERE ANTIDEFLAGRANTI

BRASS SMALL PARTS FOR TERMINAL BOARDS AND ANTIDEFLAGRATION TERMINAL BOARDS

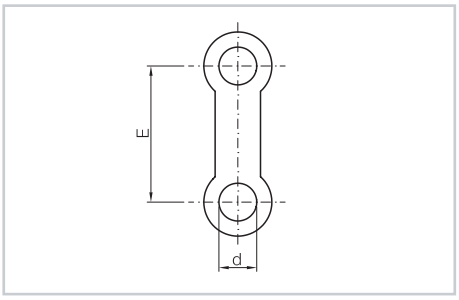

Piastrine di collegamento / *Connection plates*

Articolo *Art.*	**d Ø mm.**	**Interasse mm. E** *Centre distance mm. E*	**Confezione** *Pack*
P.04	4	18	100 pz / pcs
P.05	5	20	100 pz / pcs
P.06	6	25	100 pz / pcs
P.07	6	30	100 pz / pcs
P.08	8	35	50 pz / pcs
P.10	10	45	50 pz / pcs

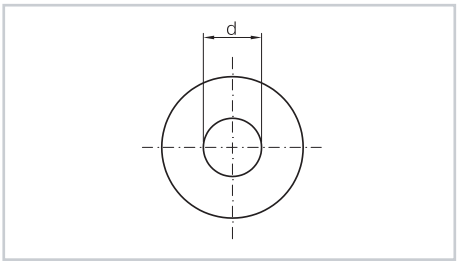

Rondelle / *Washers*

Articolo *Art.*	**d Ø mm.**	**Confezione** *Pack*
R.04	4	100 pz / pcs
R.05	5	100 pz / pcs
R.06	6	100 pz / pcs
R.08	8	100 pz / pcs
R.10	10	100 pz / pcs

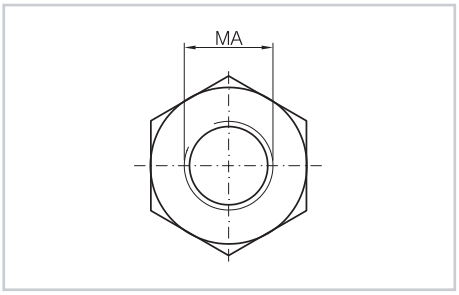

Dadi / *Nuts*

Articolo *Art.*	**MA Ø** *MA Ø*	**Confezione** *Pack*
D.04	4	100 pz / pcs
D.05	5	100 pz / pcs
D.06	6	100 pz / pcs
D.08	8	50 pz / pcs
D.10	10	50 pz / pcs

PINZA A COCCODRILLO PER CAVI CARICABATTERIA

ALLIGATOR CLIP FOR BATTERY CHARGER CABLES

Art. **PZC. 25R** Rosso / *Red*
Art. **PZC. 25N** Nero / *Black*

COPRIMORSETTIERE IN PLASTICA
PLASTIC TERMINAL BOARD COVERS

			Dimens. mm.		
Articolo *Art.*	**MEC**	***Pressacavo*** *Fairleads*	**Int.**	**Est.**	**Interasse** *Centre distance*
C.120	50/56	3/8"	53x53	59x59	64
C.121	63/71	3/8"	60x60	65x65	74
C.122	80/90	3/8"	74x74	80x80	94

			Dimens. mm.		
Articolo *Art.*	**MEC**	***Pressacavo*** *Fairleads*	**Int.**	**Est.**	**Interasse** *Centre distance*
C.129	56/63	3/8"	56x53	59x59	70
C.130	71/80	3/8"	67x64	69x69	82
C.131	90/100	1/2"	76x72	79x79	92

COPRIMORSETTIERE IN ALLUMINIO
ALUMINIUM TERMINAL BOARD COVERS

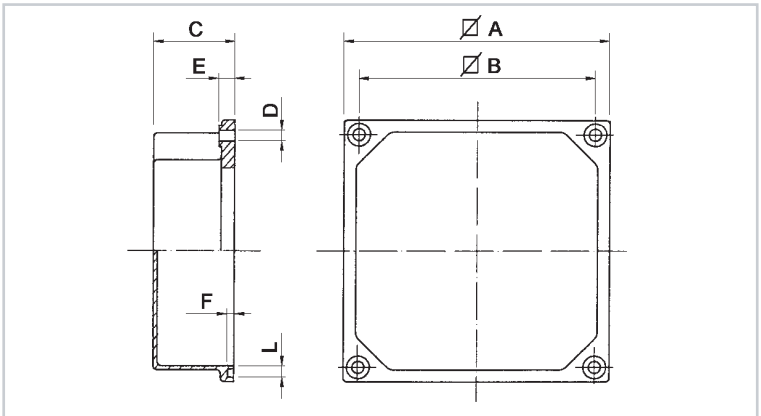

Articolo *Art.*	**MEC**	**A**	**B**	**C**	**D**	**E**	**F**	**L**
C.150	63/71	74	60	33	4.5	5.5	2.3	3.5
C.151	80/90/100/112	92	72	39	5	5.5	2.3	3.5
C.152	132	116	82	46	6.5	5.5	2.3	3.5

VENTOLE IN ALLUMINIO
ALUMINIUM FANS

Modello 1

Modello 2

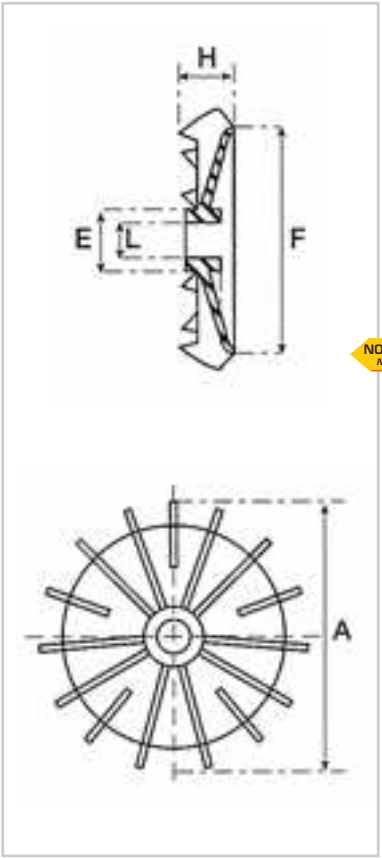

Articolo *Art.*	A	E	F	H	L	Modello *Model*
DMA.63	108	18	78	20	14.1	1
DMA.71	128	18	86	23	14.1	1
DMA.80	142	23	98	29	19.1	1
DMA.90	162	25	116	30	24.1	1
DMA.100	178	33	123	33	28.1	1
DMA.112	202	33	135	36	28.1	1
DMA.132	238	43	176	48	38.1	1
NOVITÀ *NEW* **DMA.160A**	292	-	215	53	44	1
DMA.160*	296	60	240	58	-	2
DMA.180*	332	70	282	66	-	2
DMA.200*	372	89	310	77	-	2
DMA.225*	410	89	350	80	-	2
DMA.250*	460	94	392	84	-	2
DMA.280*	510	120	430	101	-	2
DMA.315*	591	113	510	115	-	2

*** Queste ventole vengono prodotte con il metodo di fusione a terra, pertanto le misure potrebbero variare.**
Per ulteriori informazioni potete consultare il nostro ufficio tecnico.

** These fans are manufactured using the sand casting method and consequently dimensions could vary.*
For more details, please contact our technical department.

VENTOLE IN NYLON
NYLON FANS

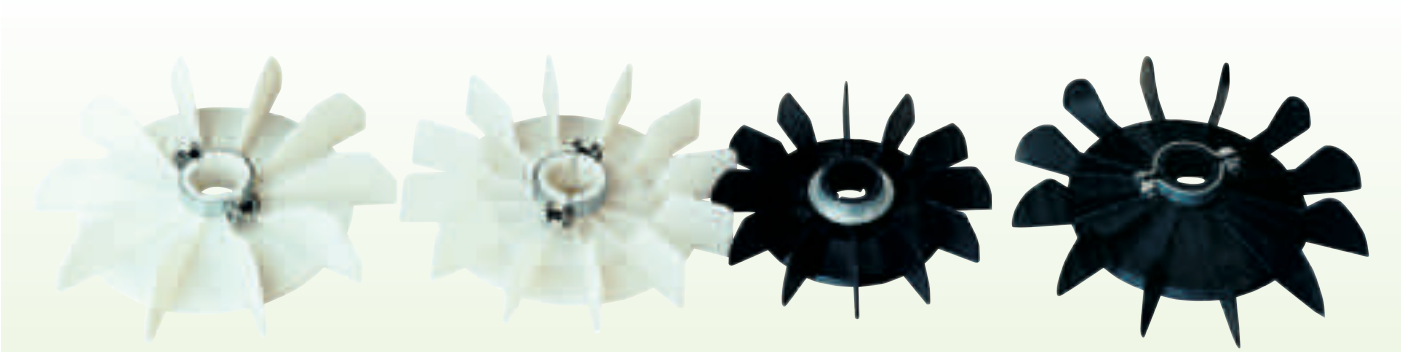

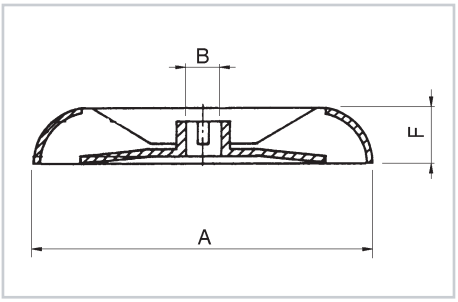

Articolo *Art.*	**A**	**B**	**F**
VT.63	115	14	20.5
VT.71	132	14	22
VT.80	147	19	24
VT.90	165	24	27.2

Con collare a pressione. Materiale in nylon termoindurente. Resistenza al calore 120°C.
With pressure clamp. Thermosetting nylon material. Heat resistance 120°C.

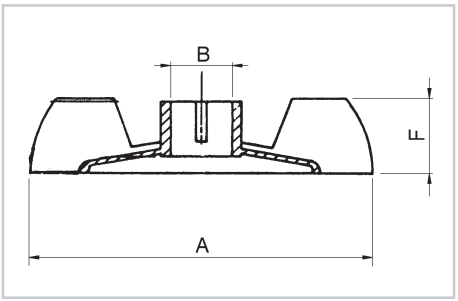

Articolo *Art.*	**A**	**B**	**F**
VV.63	109	12	20
VV.71	130	14	24
VV.80	142.5	19	29
VV.90	157	28	30

Con collare a pressione. Materiale in nylon termoindurente. Resistenza al calore 120°C.
With pressure clamp. Thermosetting nylon material. Heat resistance 120°C.

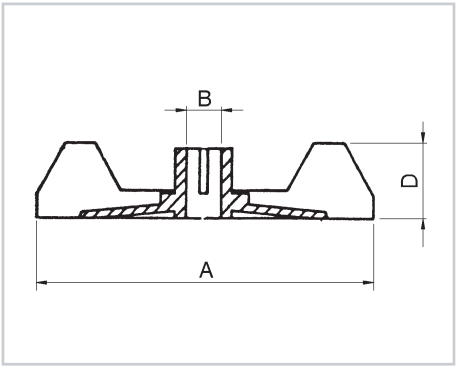

Articolo *Art.*	**A**	**B**	**F**
VE.63	115	12	20
VE.71	131	15	22.5
VE.80	143.5	19	28
VE.90	151	24	30
VE.100	176	28	31
VE.112	200	30	37.5

Con collare a pressione da VE.63 a VE.90. Con collare a morsetto VE.100 e VE.112. Materiale in nylon termoindurente. Resistenza al calore 120°C.
With pressure clamp from VE.63 to VE.90 and with clamp VE.100 / VE.112 thermosetting nylon material. Heat resistance 120°C.

VENTOLE IN NYLON
NYLON FANS

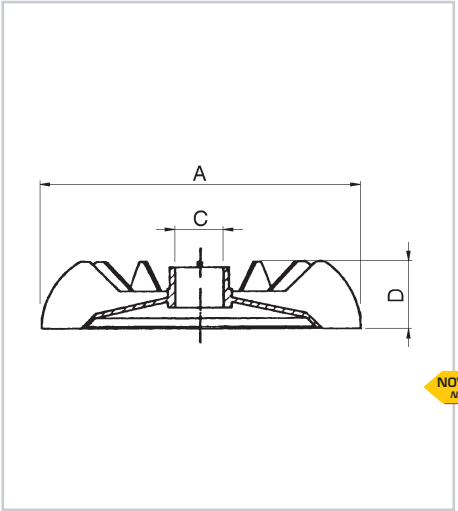

Articolo *Art.*	A	Ø C	D
DM.52	87	8	20
DM.56	98	11	20
DM.63	117	14	23
DM.71	130	14	29
DM.80	141	19	29
DM.90	161	24	32
DM.100	183	28	34
DM.112	203	28	37
NOVITÀ NEW **DM.132.35**	237	35	49
DM.132.38	237	38	49
DM.132.40	237	40	49
DM.160	291	45	54
DM.180	335	50	60

Con collare a morsetto. Solo DM-52 e DM.56 con collare a pressione. Materiale in nylon termoindurente. Resistenza al calore 120°C.
With clamp; only DM.52 and DM.56 with pressure clamp. Thermosetting nylon material. Heat resistance 120°C.

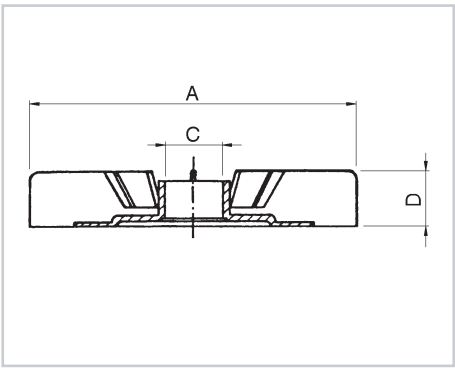

Articolo *Art.*	A	Ø C	D
VA.63	95	14	14
VA.71	123	14	20
VA.80	140	19	25
VA.90	161	24	29
VA.100	170	28	30
VA.112	187	28	33
VA.132.38	225	38	39
VA.132.40	225	40	39

Ventola piatta. Con collare a morsetto. Materiale in nylon termoindurente. Resistenza al calore 120°C.
Flat fan. Complete with clamp. Thermosetting nylon material. Heat resistance 120°C.

COPRIVENTOLE IN MATERIALE TERMOPLASTICO
FAN COVERS IN THERMOPLASTIC MATERIAL

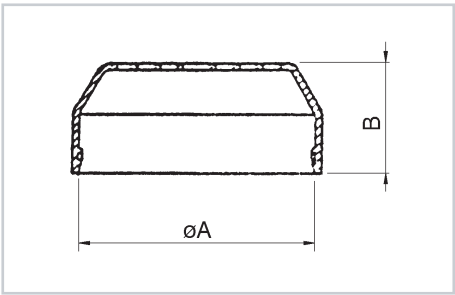

Articolo *Art.*	A	B
MEC.56	108	47
MEC.63	122	50
MEC.71	137	54
MEC.80	156	57
MEC.90	173	61
MEC.100	193	70

Resistenza al calore 130° C. / *Heat resistance 130°C.*

COPRIVENTOLE IN LAMIERA ZINCATA

FAN SHEET COVERS GALVANIZED

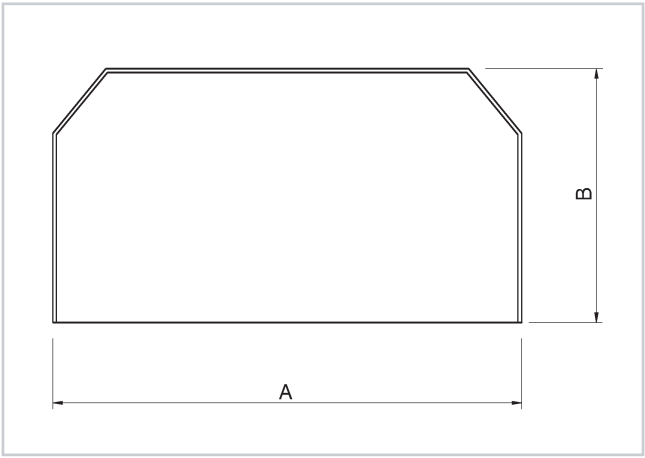

	Articolo *Art.*	A	B
	CLL.063	121	76
	CLL.071	137	72
	CLL.080	156	90
	CLL.090	177	97.5
	CLL.100	196	108
	CLL.112	223	117
	CLL.132	260	140
NOVITÀ NEW	**CLL.160**	307	140
NOVITÀ NEW	**CLL.180**	357	166
NOVITÀ NEW	**CLL.200**	393	187

CAPICORDA AD OCCHIELLO IN RAME

COPPER EYELET TERMINAL

NON ISOLATI / NOT INSULATED

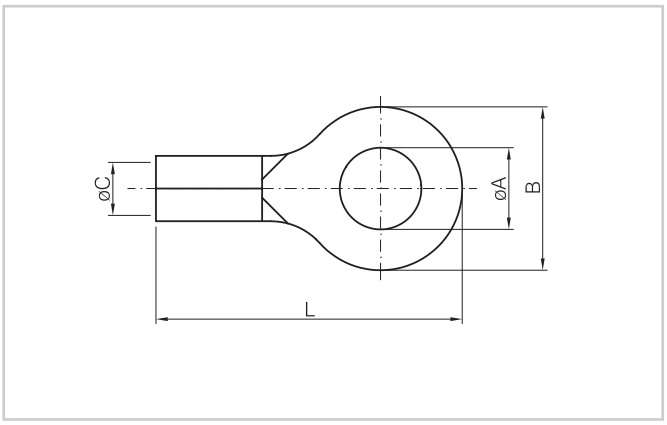

Materiale: rame stagnato elettroliticamente.
Material: *electrolytically tin plated copper.*

Articolo *Art.*	**Sezione mm²** *Section mm²*	**Ø A per vite MA** *Ø A for screw MA*	**B mm.**	**Ø C mm.**	**L mm.**
8005	0.25÷1.5	3	5.6	1.8	11.5
8006	0.25÷1.5	4	7	1.8	14.2
8007	0.25÷1.5	5	7.8	1.8	15.2
8008	0.25÷1.5	6	12	1.8	20.5
8009	0.25÷1.5	8	12	1.8	20.5
8010	1.5÷2.5	3	5.6	2.4	12
8011	1.5÷2.5	4	8	2.4	14.7
8012	1.5÷2.5	5	8	2.4	15.7
8013	1.5÷2.5	6	12	2.4	20.5
8014	1.5÷2.5	8	12	2.4	20.5
8015	1.5÷2.5	10	15.5	2.4	25
8016	4÷6	4	9	3.6	19
8017	4÷6	5	9	3.6	19
8018	4÷6	6	11	3.6	20
8019	4÷6	8	13.6	3.6	25.3
8020	4÷6	10	13.6	3.6	25.3

PREISOLATI / PREINSULATED

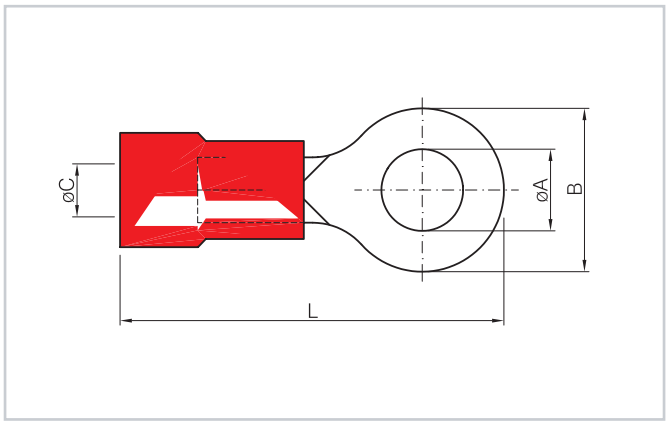

Materiale: rame stagnato elettroliticamente.
Material: *electrolytically tin plated copper.*

	Articolo *Art.*	**Sezione mm²** *Section mm²*	**Ø A per vite MA** *Ø A for screw MA*	**B mm.**	**Ø C interno rame mm.** *Ø C copper interior mm.*	**L mm.**
Rosso / *Red*	**9005**	0.25÷1.5	3	5.5	1.8	18
	9006	0.25÷1.5	4	8	1.8	22
	9007	0.25÷1.5	5	8	1.8	22.5
	9008	0.25÷1.5	6	11	1.8	27.5
	9009	0.25÷1.5	8	12	1.8	29.5
Blu / *Blue*	**9010**	1.5÷2.5	3	5.5	2.4	20
	9011	1.5÷2.5	4	8	2.4	22.5
	9012	1.5÷2.5	5	9.5	2.4	24
	9013	1.5÷2.5	6	10.5	2.4	28
	9014	1.5÷2.5	8	12	2.4	29.5
	9015	1.5÷2.5	10	14.5	2.4	34
Giallo / *Yellow*	**9016**	4÷6	4	9.5	3.6	28.5
	9017	4÷6	5	9.5	3.6	29
	9018	4÷6	6	11	3.6	31
	9019	4÷6	8	14	3.6	36
	9020	4÷6	10	15	3.6	37.5

1 confezione = 100 pz. / *1 pack = 100 pcs.*

CAPICORDA A FORCELLA IN RAME
COPPER FORK TERMINAL

NON ISOLATI / NOT INSULATED

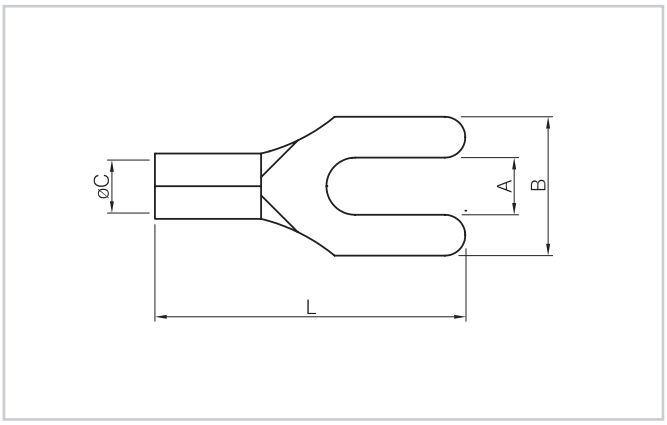

Materiale: rame stagnato elettroliticamente.
Material: *electrolytically tin plated copper.*

PREISOLATI / PREINSULATED

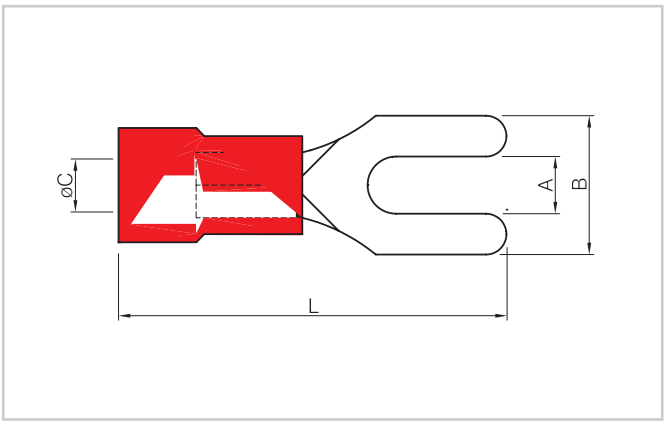

Materiale: rame stagnato elettroliticamente.
Material: *electrolytically tin plated copper.*

Articolo *Art.*	**Sezione mm²** *Section mm²*	**Ø A per vite MA** *Ø A for screw MA*	**B mm.**	**Ø C mm.**	**L mm.**
8104	0.25÷1.5	3	5.5	1.8	13.7
8105	0.25÷1.5	4	6.5	1.8	15.4
8106	0.25÷1.5	5	8.5	1.8	15.4
8100	1.5÷2.5	3	5.5	2.4	13.7
8108	1.5÷2.5	4	6.5	2.4	15.4
8109	1.5÷2.5	5	8.5	2.4	15.4
8110	1.5÷2.5	6	12	2.4	20.5
8113	4÷6	4	7.5	3.6	18.8
8114	4÷6	5	9.5	3.6	18.8
8115	4÷6	6	10	3.6	22.9
8118*	6÷9	5	12	4	24
8121	6÷9	10	14.5	4	26.5
8123	9÷10	8	15	5	29.5
8124	9÷10	10	15	5	29
8125	10÷16	6	15	6	28.5
8126	10÷16	8	15	6	28.5
8127	10÷16	10	18	6	30.5
8129	20÷25	8	14	7	31
8130	20÷25	10	18	7	36.5
8131	20÷25	12	18	7	36.5

	Articolo *Art.*	**Sezione mm²** *Section mm²*	**Ø A per vite MA** *Ø A for screw MA*	**B mm.**	**Ø C interno rame mm.** *Ø C copper interior mm.*	**L mm.**
Rosso / Red	**9104**	0.25÷1.5	3	5.7	1.8	22.5
Rosso / Red	**9105**	0.25÷1.5	4	7.2	1.8	22.5
Rosso / Red	**9106**	0.25÷1.5	5	8.5	1.8	22.5
Blu / Blue	**9100**	1.5÷2.5	3	6	2.5	22.5
Blu / Blue	**9108**	1.5÷2.5	4	7.2	2.5	22.5
Blu / Blue	**9109**	1.5÷2.5	5	9.5	2.5	23
Blu / Blue	**9110**	1.5÷2.5	6	11	2.5	29
Giallo / Yellow	**9113**	4÷6	4	7.1	3.4	27.5
Giallo / Yellow	**9114**	4÷6	5	9.5	3.4	28
Giallo / Yellow	**9115**	4÷6	6	12	3.4	34.5
Nero / Black	**9121**	6÷9	10	15	4	35
Nero / Black	**9122**	9÷10	6	12	5	36.5
Nero / Black	**9123**	9÷10	8	14	5	38.5
Nero / Black	**9124**	9÷10	10	15	5	38.5
Nero / Black	**9125**	10÷16	6	14	6	40.5
Nero / Black	**9126**	10÷16	8	14	6	40.5
Nero / Black	**9127**	10÷16	10	18	6	40.5
Nero / Black	**9129**	20÷25	8	14	7	50
Nero / Black	**9130**	20÷25	10	18	7	50
Nero / Black	**9131**	20÷25	12	18	7	50

1 confezione = 100 pz. / *1 pack = 100 pcs.*

IN ESAURIMENTO / *RUNNING OUT

CONNETTORI AD INNESTO RAPIDO NON ISOLATI

NOT INSULATED QUICK COUPLING CONNECTORS

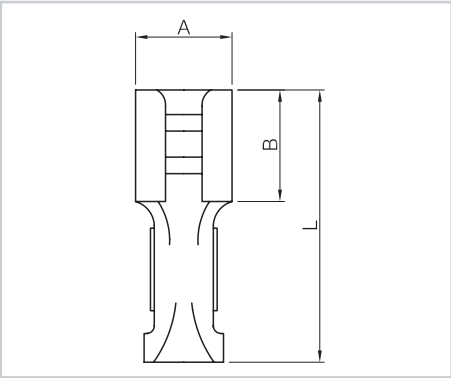

INNESTO FEMMINA
FEMALE CONNECTOR

Articolo *Art.*	**Sezione mm²** *Section mm²*	**A per maschio mm.** *A for male mm.*	**B mm.**	**L mm.**
7017	0.5÷1	2.8x0.5	6.3	15
7018	0.5÷1	4.8x0.5	6.3	15
7019	1÷2.5	6.3x0.8	7.7	19

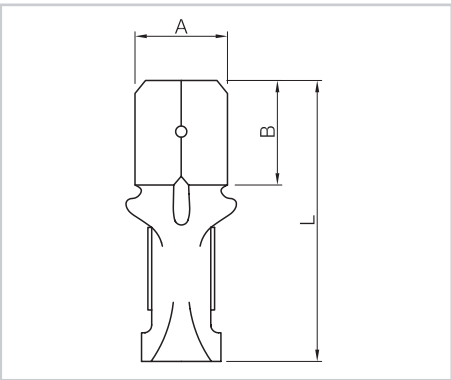

INNESTO MASCHIO
MALE CONNECTOR

Articolo *Art.*	**Sezione mm²** *Section mm²*	**A mm.**	**B mm.**	**L mm.**
7023A	0.5÷1	2.8x0.5	5.8	13
7023	0.5÷1	4.8x0.5	6.3	17.3
7024	1÷2.5	6.3x0.8	7.9	20

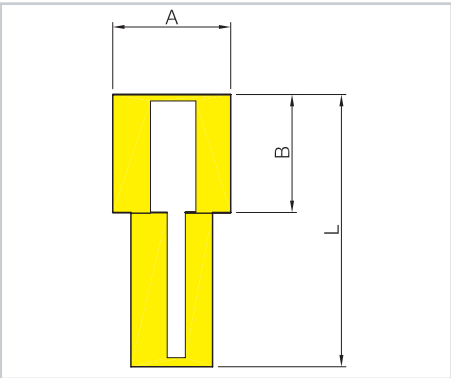

CAPPUCCIO PER CONNETTORI
CAP FOR CONNECTOR

Articolo *Art.*	**A mm.**	**B mm.**	**L mm.**	**Adatto per** *Suitable for*
7117	5.5	7	18	Femmina 2.8 / *Female* 2.8
7118	7.5	9	20	Femmina 4.8 / *Female* 4.8
7120	9	11	24	Femmina 6.3 / *Female* 6.3

CAPPUCCI TERMINALI

TERMINAL CAPS

NOVITÀ *NEW*

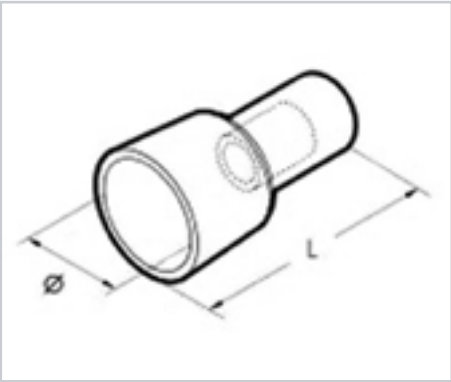

	Articolo *Art.*	**Sezione mm²** *Section mm²*	**Ø C mm. interno rame** *Ø C mm. copper interior*	**L mm.**
Bianco / *White*	**7200**	0.25÷1.5	9.8	21
Bianco / *White*	**7201**	1.5÷2.5	7.9	19.9
Blu / *Blue*	**7202**	1.5÷2.5	6.5	13.6
Bianco / *White*	**7203**	4÷6	10.5	21.5
Giallo / *Yellow*	**7204**	4÷6	9	17.8

CONNETTORI AD INNESTO RAPIDO
QUICK COUPLING CONNECTORS

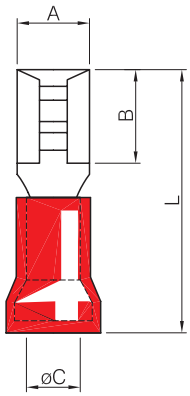

PREISOLATI INNESTO FEMMINA / *PREINSULATED FEMALE CONNECTORS*

Materiale: ottone stagnato elettroliticamente.
Material: *electrolytically tin plated brass.*

	Articolo *Art.*	Sezione mm² *Section mm²*	A per maschio mm. *A for male mm.*	B mm.	Ø C mm. interno rame *Ø C mm. copper interior*	L mm.
Rosso / *Red*	**7021B**	0.25÷1.6	2.8x0.5	6.4	1.8	18.5
	7021	0.25÷1.6	2.8x0.8	6.4	1.8	18.5
	7025	0.25÷1.5	6.3x0.8	7.8	1.8	20.5
Blu / *Blue*	**7026**	1.5÷2.5	6.3x0.8	7.8	2.3	20.5
Giallo / *Yellow*	**7027**	4÷6	6.3x0.8	7.8	3.5	23.5

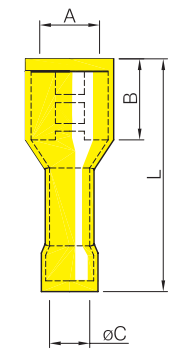

ISOLATI INNESTO FEMMINA / *INSULATED FEMALE CONNECTORS*

Materiale: ottone stagnato elettroliticamente.
Material: *electrolytically tin plated brass.*

	Articolo *Art.*	Sezione mm² *Section mm²*	A per maschio mm. *A for male mm.*	B mm.	Ø C mm. interno rame *Ø C mm. copper interior*	L mm.
Rosso / *Red*	**7015**	0.25÷1.5	6.3x0.8	7.8	1.8	22
Blu / *Blue*	**7016**	1.5÷2.5	6.3x0.8	7.8	2.3	22
Giallo / *Yellow*	**7016B**	4÷6	6.3x0.8	7.8	3.5	25.5

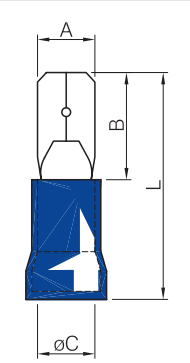

PREISOLATI INNESTO MASCHIO / *PREINSULATED MALE CONNECTORS*

Materiale: ottone stagnato elettroliticamente.
Material: *electrolytically tin plated brass.*

	Articolo *Art.*	Sezione mm² *Section mm²*	A per maschio mm. *A for male mm.*	B mm.	Ø C mm. interno rame *Ø C mm. copper interior*	L mm.
Rosso / *Red*	**7028**	0.25÷1.5	6.3x0.8	8	1.8	20.7
Blu / *Blue*	**7029**	1.5÷2.5	6.3x0.8	8	2.3	21
Giallo / *Yellow*	**7030**	4÷6	6.3x0.8	8	3.5	25.5

1 confezione = 100 pz. / *1 pack = 100 pcs.*

PUNTALINI TONDI PREISOLATI
PRE-INSULATED ROUND CAPS

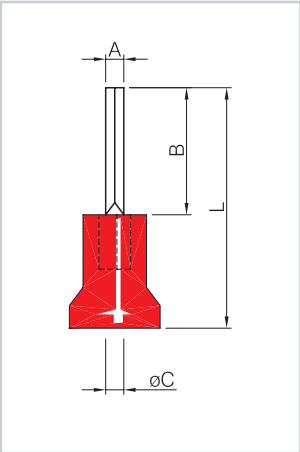

Materiale: rame stagnato elettroliticamente.
Material: *electrolytically tin plated copper.*

	Articolo *Art.*	**Sezione mm²** *Section mm²*	**A mm.**	**B mm.**	**Ø C mm. interno rame** *Ø C mm. copper interior*	**L mm.**
Rosso / *Red*	**9801**	0.25÷1.5	2	9	1.8	21
	9811L	0.25÷1.5	2	12	1.8	24
Blu / *Blue*	**9802**	1.5÷2.5	2	9	2.5	21
	9812L	1.5÷2.5	2	12	2.5	24
Giallo / *Yellow*	**9803**	4÷6	2.6	14	3.4	30

1 confezione = 100 pz. / *1 pack = 100 pcs.*

CONNETTORI PREISOLATI
PRE-INSULATED CONNECTORS

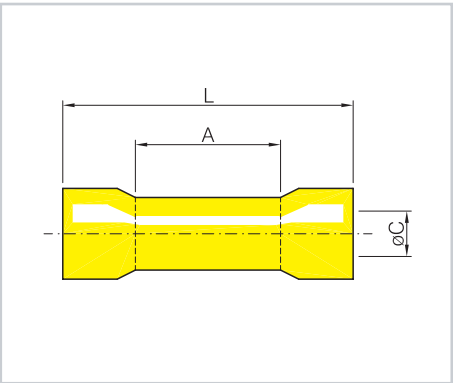

Materiale: rame stagnato elettroliticamente.
Material: *electrolytically tin plated copper.*

	Articolo *Art.*	**Sezione mm²** *Section mm²*	**A mm.**	**Ø C mm. interno rame** *Ø C mm. copper interior*	**L mm.**
Rosso / *Red*	**9901**	0.25÷1.5	15	1.6	24.5
Blu / *Blue*	**9902**	1.5÷2.5	15	2.3	24.5
Giallo / *Yellow*	**9903**	4÷6	15	3.5	26

1 confezione = 100 pz. / *1 pack = 100 pcs.*

GIUNTI TESTA - TESTA
JOINT HEAD TO HEAD

NOVITÀ *NEW*

Materiale: rame elettrolitico.
Material: *electrolitic copper.*

Articolo *Art.*	**Sezione mm²** *Section mm²*	**L mm.**	**Ø I mm. interno rame** *Ø I mm. copper interior*
9910	1.5÷2.5	15	2.4
9912	4÷6	22	3.6
9913	10	25	4.6
9914	16	27	5.8

1 confezione = 100 pz. / *1 pack = 100 pcs.*

PINZE
PLIERS

PINZA MANUALE
per capicorda nudi e preisolati.

MANUAL PLIER
for terminal - uncovered and pre-insulated.

Art. *Art.*	**Sezione mm²** *Section mm²*
1528	0.2÷6

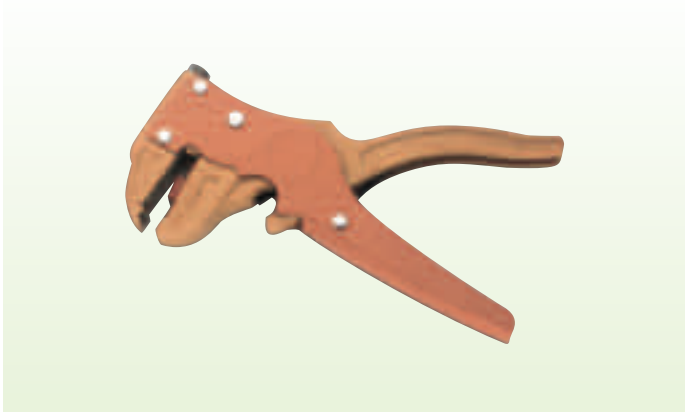

PINZA SPELAFILI
automatica leggera per fili.

WIRE STRIPPER
automatic light for wires.

Articolo *Art.*	**Sezione mm²** *Section mm²*
1532	0.2÷6

PINZA MANUALE
con riapertura dei manici solo a pressione ultimata.

MANUAL PLIER
with reopening of the handles only to completed compression.

Art. *Art.*	**Sezione mm²** *Section mm²*
1533	0.25÷6

MORSETTI AD UNA VIA A SERRAGGIO INDIRETTO
INDIRECT-TIGHTENING ONE-WAY TERMINALS

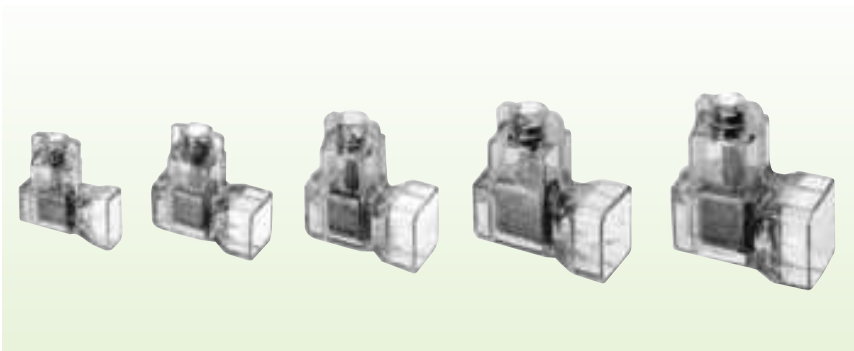

Articolo *Art.*	**Sezione nominale mm²** *Nominal cross-section mm²*	**Conf./pz.** *Pack/pcs.*
ZM.01	2.5x1	25
ZM.02	6x1	25
ZM.03	10x1	10
ZM.04	16x1	10
ZM.05	25x1	10
ZM.06	35x1	10

FASCETTE IN NYLON 6,6

NYLON STRAPS 6,6

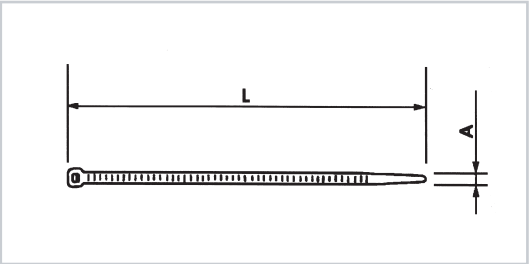

Articolo *Art.*	**A mm.**	**L mm.**
1601	2.4	80
1602	2.5	100
1603	2.6	135
1604	2.5	160
1605	2.6	200
1606	3.6	140
1607	3.6	200
1608	3.6	300
1609	3.6	370
1610	4.5	120
1611	4.5	160
1612	4.8	178
1613	4.8	200
1614	4.8	250
1615	4.8	300
1616	4.8	370
1617	4.8	430

Confezioni in buste da 100 pezzi / *100 pcs packs*

PINZA AUTOMATICA

AUTOMATIC PLIER

Per fascette in nylon 6,6
For nylon straps 6.6

Articolo *Art.*	**Sezione mm²** *Section mm²*
1510	2.2÷4.8

VOLANTINI
HANDWHEELS

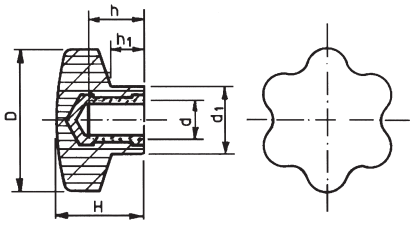

Volantini unificati, colore nero, inserto in ottone con foro filettato.
Standardised handwheels, black colour, brass insert with threaded hole.

Articolo *Art.*	**D**	**H**	**d**	**h**	**d¹**	**h¹**
***VF.355.3**			M.3	7		
VF.355.4	20	16	M.4	7.5	13	8
VF.355.5			M.5	8		
VF.356.4			M.4	7.5		
VF.356.5	25	20	M.5	8	15	9
VF.356.6			M.6	10		
VF.357.5			M.5	10		
VF.357.6	30	25	M.6	10	17	11
VF.357.8			M.8	13.5		
VF.359.6			M.6	10		
VF.359.8	40	30	M.8	13.5	21	13
VF.359.10			M.10	15		
VF.360.8			M.8	15		
VF.360.10	50	33	M.10	15	23	13
VF.360.12			M.12	18		
VF.361.8			M.8	15		
VF.361.10	60	37	M.10	15	28	15
VF.361.12			M.12	18		
VF.362.10	70	41	M.10	15	30	17
VF.362.12			M.12	18		
VF.363.10	80	47	M.10	15	32	19
VF.363.12			M.12	18		

***IN ESAURIMENTO**
RUNNING OUT

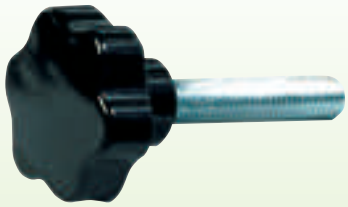

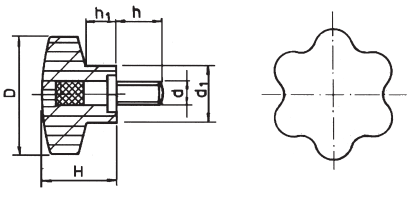

Volantini unificati, colore nero, con perno in ferro filettato.
Standardised handwheels, black colour, with threaded iron pin.

Articolo *Art.*	**D**	**H**	**d**	**h**	**d¹**	**h¹**
VP.372.5	20	16	M.5	60	13	8
VP.373.4			M.4			
VP.373.5	25	20	M.5	60	15	9
VP.373.6			M.6			
VP.374.4			M.4			
VP.374.5	30	25	M.5	60	17	11
VP.374.6			M.6			
VP.374.8			M.8			
VP.376.5			M.5			
VP.376.6	40	30	M.6	60	21	13
VP.376.8			M.8			
VP.376.10			M.10			
VP.377.8			M.8			
VP.377.10	50	33	M.10	60	23	13
VP.377.12			M.12			
VP.378.8			M.8			
VP.378.10	60	37	M.10	60	28	15
VP.378.12			M.12			
VP.379.10	70	41	M.10	60	30	17
VP.379.12			M.12			
VP.380.10			M.10			
VP.380.12	80	47	M.12	60	32	19
VP.380.14			M.14			

POMOLI - MANIGLIE
KNOBS - HANDLES

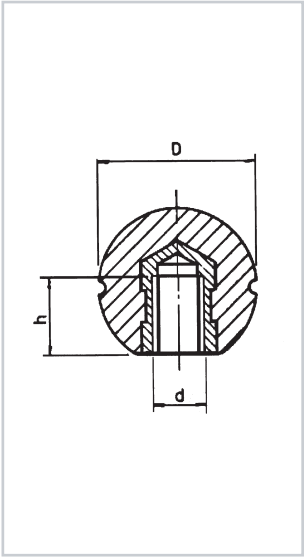

Pomoli a sfera, colore nero inserto in ottone con foro filettato.
Ball knobs, black colour brass insert with threaded hole.

Articolo *Art.*	**D**	**h**	**d**
PP.382	18	8	M.5
PP.383	22	10	M.5
PP.384.6	26	13	M.6
PP.384.8	26	13	M.8
PP.385	30	15	M.10
PP.386	35	15	M.10
PP.387	40	18	M.12
PP.388	45	20	M.14
PP.389	50	20	M.16
PP.390	55	21	M.18
PP.391	60	24	M.20

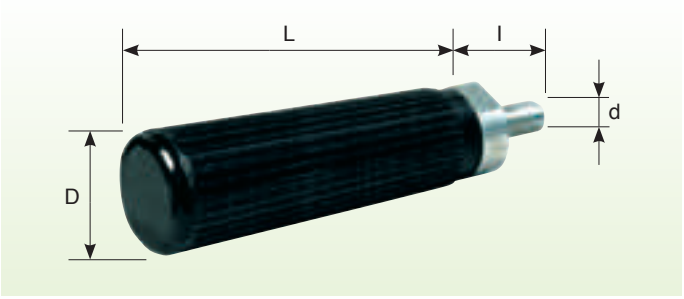

Impugnature girevoli con perno filettato.
Revolving grip with threaded pin.

Articolo *Art.*	**D**	**L**	**d**	**l**	**Chiave** *Spanner*
MA.324	30	98	M.8	17	17
MA.325	30	98	M.10	17	17

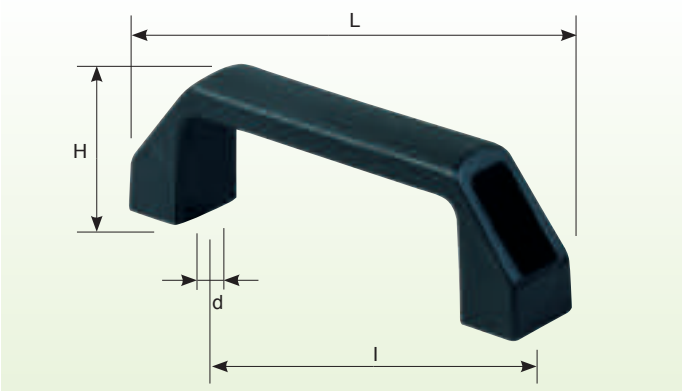

Maniglia a ponte in materiale termoplastico caricato fibra vetro.
Bridge handle in glass-fibre thermoplastic material.

Articolo *Art.*	**H**	**L**	**Ø d**	**l**
MS.330	42	135	8	117

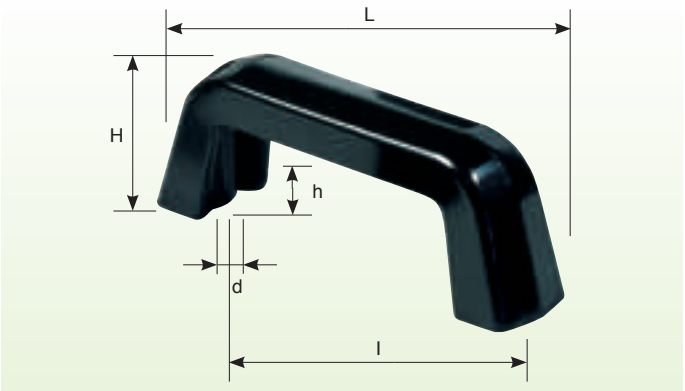

Maniglie per saldatrici.
Handles for welding units.

Articolo *Art.*	**H**	**L**	**d**	**h**	**l**
MS.326	45	130	M.5	10	110
MS.327	55	164	M.8	13	132
MS.328	60	188	M.10	18	150

VOLANTINI A RAZZE
SPOKE HANDWHEELS

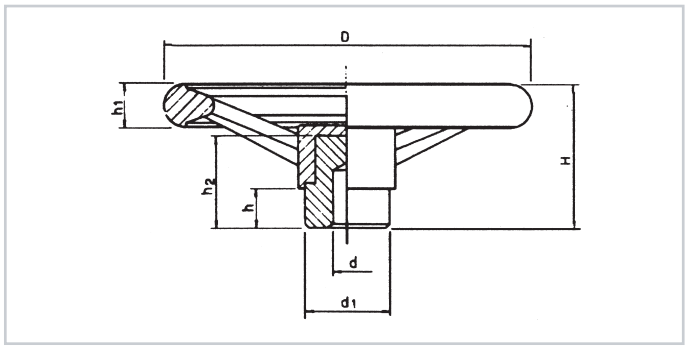

Senza maniglia - Mozzo in acciaio - Colore nero. / *Without handle - Steel hub - Black colour.*

Articolo *Art.*	**D**	**H**	**d**	**d¹**	**h**	**h¹**	**h²**	**IMUF**
VT.305	100	46	8	24	12	14	31	17
VT.306	120	49	8	24	12	15	31	17
VT.307	140	55	10	32	15	17	35	24
VT.308	160	59	10	32	15	19	35	24
VT.309	180	69	10	40	17	23	42	31
VT.310	200	75	10	40	17	24	42	31
VT.311	250	78	14	49	20	28	51	35
VT.312	300	91	14	58	20	30	53	45

IMUF = Ingombro massimo utile per la foratura / *Max drilling dimensions.*

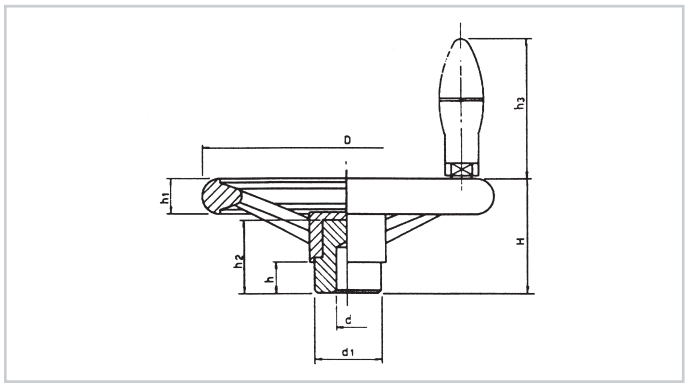

Con maniglia girevole - Mozzo in acciaio - Colore nero / *With rotating handle - Steel hub - Black colour.*

Articolo *Art.*	**D**	**H**	**d**	**d¹**	**h**	**h¹**	**h²**	**h³**	**IMUF**
VM.315	100	46	8	24	12	14	31	46	17
VM.316	120	49	8	24	12	15	31	46	17
VM.317	140	55	10	32	15	17	35	65	24
VM.318	160	59	10	32	15	19	35	65	24
VM.319	180	69	10	40	17	23	42	79	31
VM.320	200	75	10	40	17	24	42	79	31
VM.321	250	78	14	49	20	28	51	90	35
VM.322	300	91	14	58	20	30	53	100	45

IMUF = Ingombro massimo utile per la foratura / *Max drilling dimensions.*

RADDRIZZATORI PER SALDATRICI E CARICABATTERIE

RECTIFIERS FOR WELDERS AND BATTERY CHARGERS

Trifase al silicio / *Three-phase silicon*

Articolo *Art.*	**Amperaggio con raffred.** *Amp. with cool.*	**Amperaggio senza raffred.** *Amp. w/o cool.*	**Numero diodi** *Number of diodes*	**Dimensioni piastre** *Plates Dim.*	**Numero piastre** *Number of plates*
RD.101	120	49	12	100x100	6
RD.102	160	64	18	100x100	6
RD.103	200	80	24	100x100	6
RD.104	150	60	12	100x200	6
RD.105	180	72	18	100x200	6
RD.106	240	96	24	100x200	6
RD.107	290	118	30	100x200	6
RD.108	350	140	36	100x200	6
RD.109	400	160	42	100x200	6
RD.110	450	180	48	100x200	6
RD.111	190	76	18	100x300	6
RD.112	260	104	24	100x300	6
RD.113	330	132	30	100x300	6
RD.114	390	156	36	100x300	6
RD.115	440	176	42	100x300	6
RD.116	500	200	48	100x300	6
RD.117	550	220	54	100x300	6
RD.118	600	240	60	100x300	6
RD.119	650	260	66	100x300	6
RD.120	700	280	72	100x300	6

Monofase al silicio / *Single-phase silicon*

Articolo *Art.*	**Amperaggio con raffreddamento** *Amp. with cool*	**Numero diodi** *Number of diodes*	**Dimensioni piastre** *Plates Dim.*	**Numero piastre** *Number of plates*
RD.152	10	4	70x80	2
RD.153	15	4	80x100	2
RD.154	20	4	100x100	2
RD.155	25	4	100x100	4
RD.156	30	8	100x100	4
RD.157	40	8	100x200	4
RD.158	50	12	100x200	4
RD.159	65	16	100x200	4
RD.160	80	16	100x200	8

Articolo *Art.*	**Amperaggio senza raffreddamento** *Amp. w/o cool.*	**Tensione max di ingresso** *Maximum voltage input*
BY.16	25	220/230 V a.c.
BY.35	35	220/230 V a.c.

Articolo *Art.*	**Ampere** *Amp.*	**Volt** *Volt*	**Diodi** *Diodes*
DO.108	25	600	Diodi +/Diodes +
DO.109	35	600	Diodi -/Diodes -

A richiesta possiamo fornire raddrizzatori con diverso amperaggio.
On request single-phase rectifiers with different amperage can be supplied.

TERMOPROTETTORI BIMETALLICI
BIMETAL THERMOPROTECTORS

Contatti in argento normalmente chiusi. Resistenti alle impregnazioni di vernici, resine, oli.
Normally closed silver contacts. Resistant to paint, resin, oil impregnation.

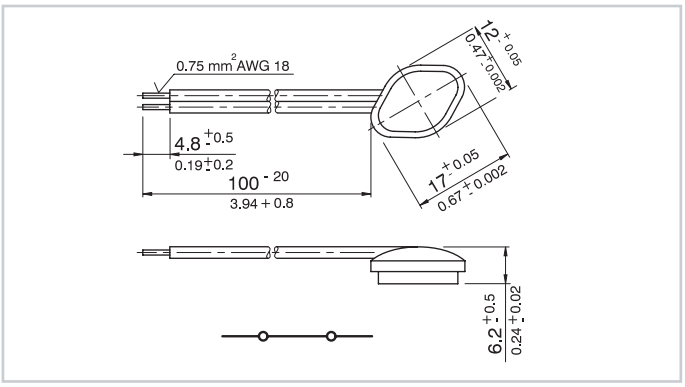

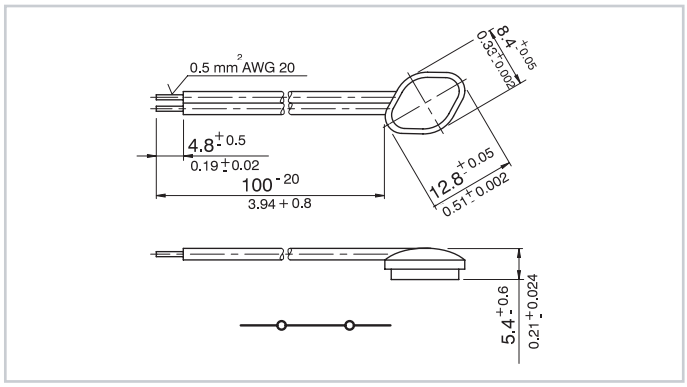

Articolo *Art.*	**Temp. toll ± 6%** *Temp toll. ± 6%*	**Ampere** *Amperes*	**Volt** *Volt*
SM.126	100°	6.3÷4	250
SM.101	118°	6.3÷4	250
SM.106	132°	6.3÷4	250
SM.116	150°	6.3÷4	250

Articolo *Art.*	**Temp. toll ± 6%** *Temp toll. ± 6%*	**Ampere** *Amperes*	**Volt** *Volt*
SM.130	106°	16÷10	250
SM.105	118°	16÷10	250
SM.110	132°	16÷10	250
SM.120	160°	16÷10	250

TERMOPROTETTORI
THERMOPROTECTORS

Termoprotettori di piccole dimensioni per avvolgimenti di motori e trasformatori.

Contatti in argento normalmente chiusi.
Resistenti alle impregnazioni di vernici e resine.
Frequenza 50÷60 Hz

Small thermoprotectors for motor and transformer windings.

Normally closed silver contacts.
Resistant to paint and resin impregnation.
Frequency 50÷60 Hz

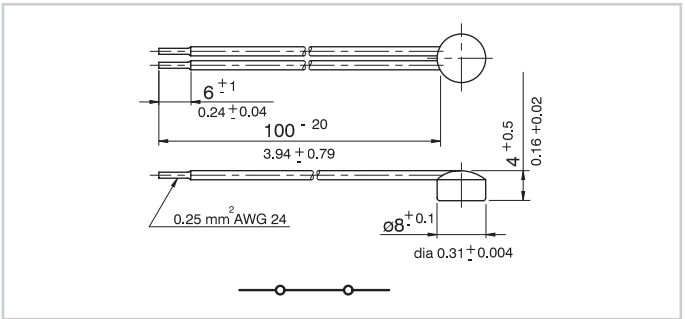

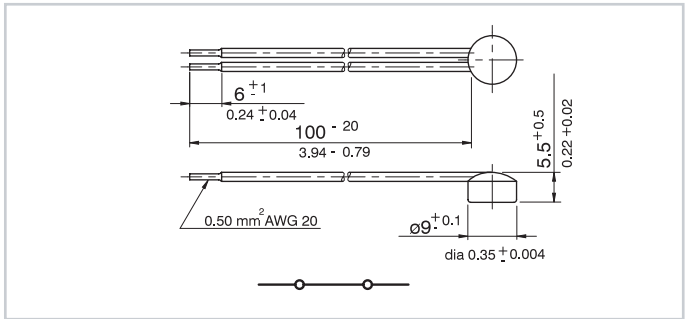

Articolo *Art.*	**Temp. toll ± 5%** *Temp. tolerance ± 5%*	**Ampere** *Amperes*	**Volt** *Volt*
SM.140	140°	4	250 isolamento U 135° *insulation U 135°*

Articolo *Art.*	**Temp. toll ± 5%** *Temp. tolerance ± 5%*	**Ampere** *Amperes*	**Volt** *Volt*
SM.150	140°	10	250 isolamento U 135° *insulation U 135°*